Indicator A8 – Urcare cu înclinare mare 13%, 70 cm, Clasa I

Indicatoare Rutiere Clasa I (EGP) | Indicatoare conforme SR 1848-1:2024



PE SCURT

- Indicator de avertizare A8 „Urcare cu înclinare mare 13%", conform SR 1848-1:2024.
- Triunghi de 70 cm din tablă de oțel galvanizat de 1 mm, 2 kg.
- Folie retroreflectorizantă clasa I, durată de serviciu 7 ani.
- Prindere inclusă: 2 cleme pentru stâlp Ø48 mm și 4 șuruburi cu piuliță.
- Marcaj CE; folie și vopsea rezistente la UV și intemperii.

Cod produs	**A8-13**
Categorie	**Indicatoare Rutiere din Metal**
Greutate	**2 kg**
Conformitate	**Indicatoare Rutiere Clasa I (EGP)**
Conformitate	**Indicatoare conforme SR 1848-1:2024**

Produsul pe attotrafic.ro
https://attotrafic.ro/ro_RO/products/a8-urcare-cu-inclinare-mare-13-70-cm-clasa-i

Specificații tehnice

Cod SR 1848-1	A8
Denumire în standard	Urcare cu înclinare mare 13%
Tip	Indicator rutier de avertizare
Formă și culori	Triunghi echilateral, chenar roșu, fond alb, simbol negru
Dimensiune	Latura de 70 cm
Format (SR 1848-2)	Normal
Chenar roșu	60 mm
Inscripție	13%, cifre de 56 mm
Material	Tablă de oțel galvanizat, 1 mm

Execuție	Colțuri rotunjite, margini ambutisate, fără canturi tăioase
Vopsire	În câmp electrostatic, vopsea rezistentă la UV
Folie retroreflectorizantă	Clasa I (RA1), rezistentă la UV
Retroreflexie (alb, 0,2°/5°)	70 cd/(lx·m²)
Durata de serviciu a foliei	7 ani
Greutate	2 kg
Prindere inclusă	2 cleme, 4 șuruburi cu piuliță
Stâlp compatibil	Ø48 mm (Ø60 mm la cerere)
Standarde	SR EN 12899-1:2007, SR 1848-1:2024, SR 1848-2:2011, SR 1848-3:2011
Marcaj	CE

Descriere

A8 semnalizează o rampă abruptă, aici de 13%. Vehiculele grele urcă încet, așa că cei care vin din spate trebuie să se aștepte la o coloană, iar șoferii încărcați își aleg treapta înainte de urcare.

Când se folosește clasa I

Indicatorul are folie retroreflectorizantă clasa I (RA1): 70 cd/(lx·m²) pentru alb și 7 ani durată de serviciu. Este alegerea economică pentru locurile fără multe surse de lumină, ca drumurile comunale, vicinale și private sau străzile fără iluminat puternic. Unde sunt iluminat stradal, vitrine sau reclame, SR 1848-2 cere folie prismatică clasa 2 sau 3, care se vede mai bine pe fundalul luminat.

Unde se montează, după SR 1848-1:2024

Se pune la începutul unei rampe de cel puțin 7%. Valoarea înscrisă se stabilește la fel ca la A7: panta maximă reală a rampei, rotunjită în sus la un număr întreg. Indicatorul de 13% se folosește când maximul rotunjit este 13%.

Date tehnice

- triunghi echilateral cu latura de 70 cm (format normal, SR 1848-2), chenar roșu de 60 mm, fond alb, simbol negru;
- inscripția „13%", cu cifre de 56 mm;
- tablă de oțel galvanizat de 1 mm, cu colțurile rotunjite și marginile ambutisate, fără canturi tăioase;
- vopsit în câmp electrostatic, cu vopsea rezistentă la UV;
- folie retroreflectorizantă clasa I (RA1), rezistentă la UV și intemperii, cu durată de serviciu de 7 ani;
- greutate: 2 kg;
- prindere inclusă: 2 cleme pentru stâlp Ø48 mm și 4 șuruburi cu piuliță;
- marcaj CE; conform SR EN 12899-1:2007, SR 1848-1:2024, SR 1848-2:2011 și SR 1848-3:2011.

Montaj și format

Indicatorul vine cu 2 cleme pentru stâlp Ø48 mm și 4 șuruburi cu piuliță. La cerere, clemele se livrează pentru stâlp Ø60 mm. Se montează pe partea dreaptă a drumului, cu marginea de jos la 1,50–2,50 m și cu marginea dinspre drum la 0,50–2,0 m de platformă; pe drumurile cu două sau mai multe benzi pe sens se recomandă repetarea lui și pe stânga. Pe același stâlp nu se pun mai mult de trei indicatoare.

Stâlpul se comandă separat. Pentru montaj fix, cu fundație din beton: stâlp zincat Ø48 mm, 300 cm. Pentru montaj temporar, fără fundație: stâlp pe trepied Ø48 mm, 120 cm. Pe beton sau pe dale, unde nu se poate săpa: stâlp cu flanșă Ø60 mm, 300 cm, prins cu șuruburi; pentru el cere la comandă clemele de Ø60 mm.

Triunghiul de 70 cm este formatul normal din SR 1848-2, prevăzut pentru drumurile județene și comunale, pentru străzi și pentru drumurile private deschise circulației publice. Pe drumurile naționale se cer indicatoare mari, de 90 cm, iar pe autostrăzi, foarte mari, de 120 cm.

Desene și detalii · 1/3

A8 – Urcare cu înclinare mare

Steep ascent

70 cm · dimensiunile feței indicatorului

70 cm · sign face dimensions

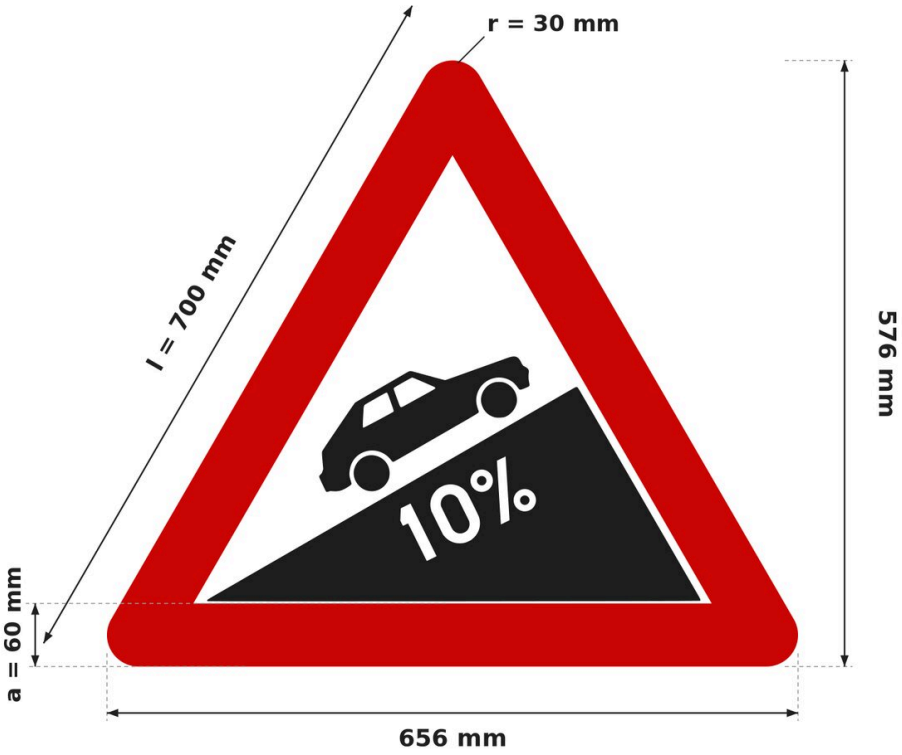

Dimensiuni SR 1848-2 (mm)
SR 1848-2 dimensions (mm)

60 cm
l = 600 · a = 50 · r = 15 · h = 50
drumuri vicinale cu trafic redus
low-traffic local access roads

70 cm
l = 700 · a = 60 · r = 30 · h = 56
drumuri județene, comunale, străzi
county and communal roads, streets

90 cm
l = 900 · a = 75 · r = 30 · h = 70
drumuri naționale
national roads

120 cm
l = 1200 · a = 100 · r = 30 · h = 100
autostrăzi
motorways

Fond alb, chenar roșu; cotele sunt ale feței retroreflectorizante.
White background, red border; dimensions of the retroreflective face.

Panoul suport depășește fața cu 5–10 mm (SR 1848-2, 6.1).
The backing panel is 5–10 mm larger than the face (SR 1848-2, 6.1).

l = latura triunghiului cu colțuri ascuțite; colțurile se racordează cu raza r.
l = side of the sharp-cornered triangle; corners are rounded with radius r.

Formatul se alege după categoria drumului (SR 1848-2, 5.2); colțuri r = 15 mm la formatul mic, r = 30 mm la celelalte.
The format follows the road category (SR 1848-2, 5.2); corners r = 15 mm on the small format, r = 30 mm on the others.

Panta: 6–20 %; cifrele au tip „normal”, h = 50 / 56 / 70 / 100 mm (format mic / normal / mare / foarte mare).
Gradient 6–20 %; digits in the normal type, h = 50 / 56 / 70 / 100 mm (small / normal / large / very large format).

Scriere SR 1848-3: tip „normal”, H = 56 mm.
SR 1848-3 lettering: normal type, H = 56 mm.

Sursa: SR 1848-2:2011, tab. 2.
Source: SR 1848-2:2011, table 2.

Desene și detalii · 2/3

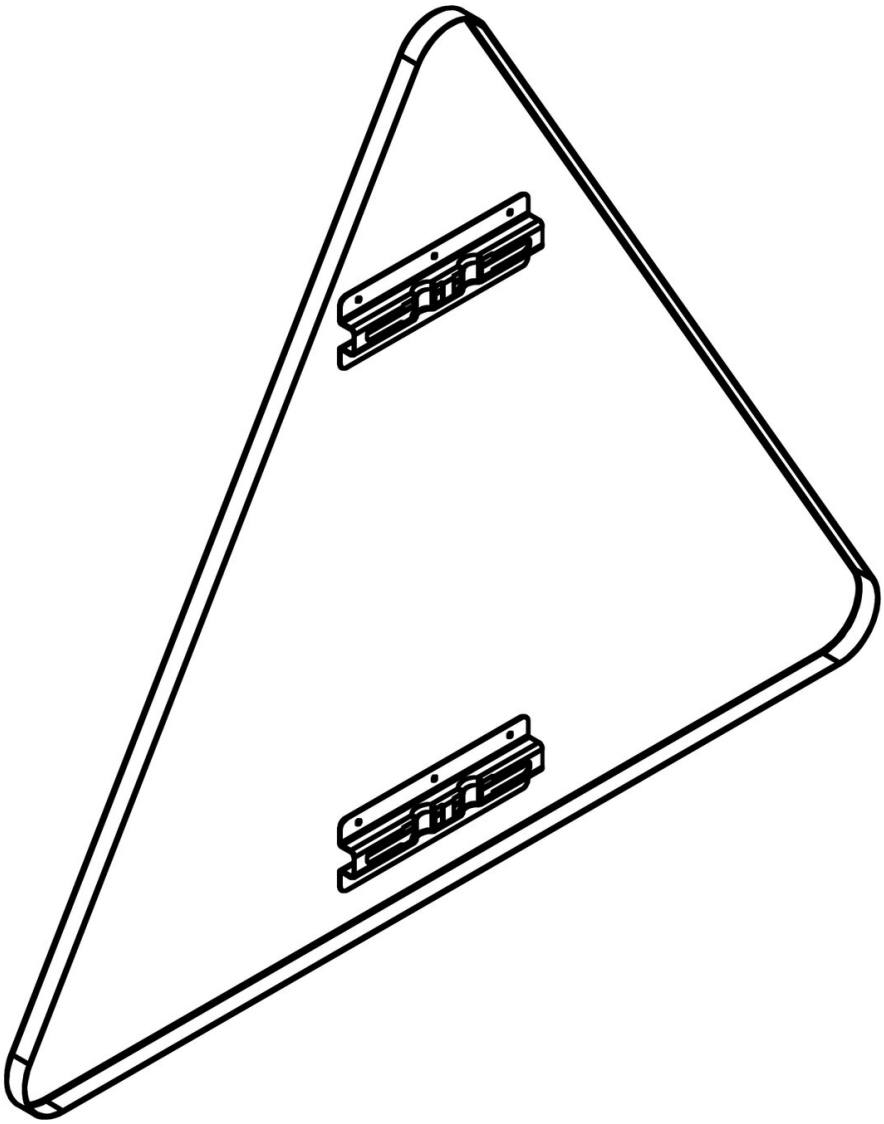

Desene și detalii · 3/3

Prindere cu canal și colier, stâlp Ø48 mm

Channel and clamp fixing, Ø48 mm post

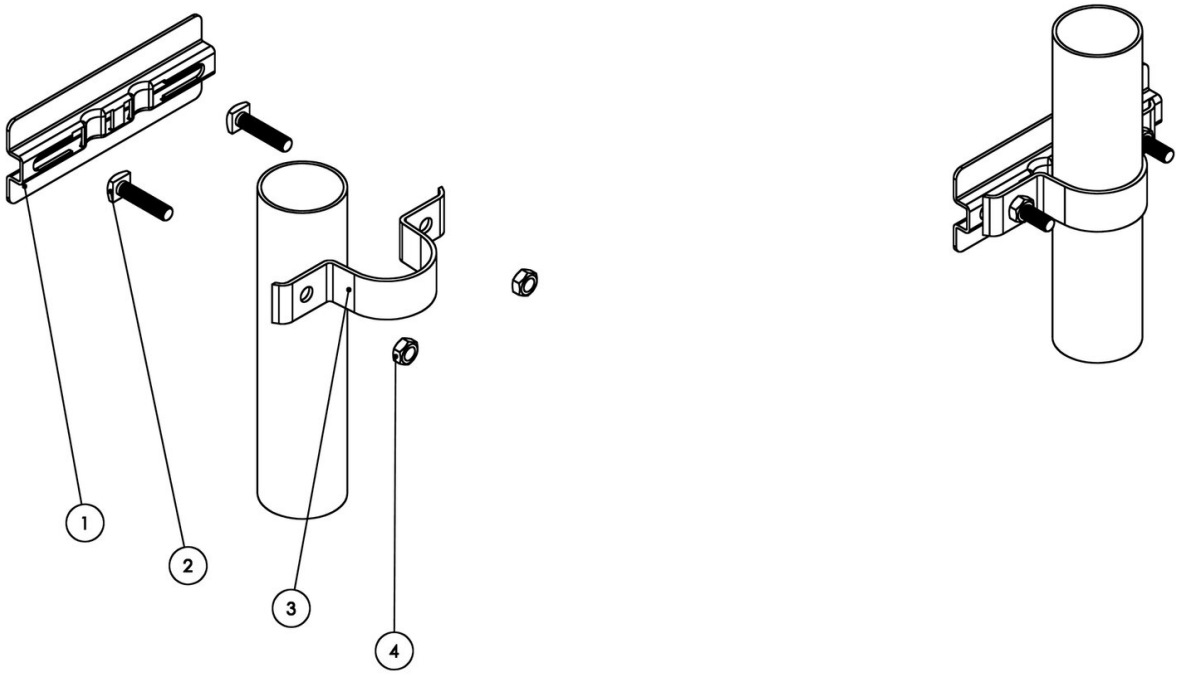

1 Canal de prindere din aluminiu (pe spatele panoului)
Aluminium fixing channel (on the back of the panel)

2 Șurub M8 × 35 cu cap pătrat, zincat (2 buc.)
M8 × 35 square-head bolt, galvanised (2 pcs)

3 Colier Ø48 mm din tablă zincată
Ø48 mm clamp, galvanised steel

4 Piuliță M8 zincată (2 buc.)
M8 nut, galvanised (2 pcs)

Set pentru un punct de prindere. Pentru stâlp Ø60 mm, colierele se livrează la cerere.
Set for one fixing point. Clamps for Ø60 mm posts are available on request.