Indicator C17 – Accesul interzis vehiculelor mai înalte de 2,6 m, Ø60 cm, Clasa I

Indicatoare Rutiere Clasa I (EGP) | Indicatoare conforme SR 1848-1:2024



PE SCURT

- Indicator de interzicere sau de restricție C17 „Accesul interzis vehiculelor cu înălțimea mai mare de 2,6 m", conform SR 1848-1:2024.
- Disc cu diametrul de 60 cm, format normal, din tablă de oțel galvanizat de 1 mm.
- Folie retroreflectorizantă clasa I, durată de serviciu 7 ani.
- Prindere inclusă: 2 cleme pentru stâlp Ø48 mm și 4 șuruburi cu piuliță.
- Marcaj CE; folie și vopsea rezistente la UV și intemperii.

Cod produs	**C17-2.6**
Categorie	**Indicatoare Rutiere din Metal**
Greutate	**3 kg**
Conformitate	**Indicatoare Rutiere Clasa I (EGP)**
Conformitate	**Indicatoare conforme SR 1848-1:2024**

Produsul pe attotrafic.ro
https://attotrafic.ro/ro_RO/products/c17-accesul-interzis-vehiculelor-mai-inalte-de-2-6-m-o60-cm-clasa-i

Specificații tehnice

Cod SR 1848-1	C17
Denumire în standard	Accesul interzis vehiculelor cu înălțimea mai mare de 2,6 m
Tip	Indicator rutier de interzicere sau de restricție
Formă și culori	Disc alb cu chenar roșu, cu valoarea de 2,6 m între două vârfuri de săgeată negre, verticale
Valoare înscrisă	2,6 m
Dimensiune	Diametru 60 cm
Format (SR 1848-2)	Normal

Chenar roșu	60 mm
Înălțimea cifrelor	cifra mare de 260 mm, cifra mică de 100 mm
Material	Tablă de oțel galvanizat, 1 mm
Execuție	Margini ambutisate, fără canturi tăioase
Vopsire	În câmp electrostatic, vopsea rezistentă la UV
Folie retroreflectorizantă	Clasa I (RA1), rezistentă la UV
Retroreflexie (alb, 0,2°/5°)	70 cd/(lx·m²)
Durata de serviciu a foliei	7 ani
Greutate	3 kg
Prindere inclusă	2 cleme, 4 șuruburi cu piuliță
Stâlp compatibil	Ø48 mm (Ø60 mm la cerere)
Standarde	SR EN 12899-1:2007, SR 1848-1:2024, SR 1848-2:2011, SR 1848-3:2011
Marcaj	CE

Descriere

C17 îl oprește pe șoferul unui vehicul mai înalt de 2,6 m înainte să ajungă la un pod, un pasaj sau un portal sub care nu încape. Valoarea stă între două vârfuri de săgeată negre, verticale.

Când se folosește clasa I

Indicatorul are folie retroreflectorizantă clasa I (RA1): 70 cd/(lx·m²) pentru alb și 7 ani durată de serviciu. Este alegerea economică pentru locurile fără multe surse de lumină, ca drumurile comunale, vicinale și private sau străzile fără iluminat puternic. Unde sunt iluminat stradal, vitrine sau reclame, SR 1848-2 cere folie prismatică clasa 2 sau 3, care se vede mai bine pe fundalul luminat.

Unde se montează, după SR 1848-1:2024

Se montează la capetele podurilor, pasajelor inferioare, tunelurilor, portalurilor și în celelalte locuri unde nu este asigurată înălțimea liberă de 5,50 m, precum și la intersecția din care se poate intra pe un traseu ocolitor; acolo, ca la C16, se adaugă panoul P4 cu distanța.

Ca regulă generală pentru indicatoarele de interzicere și de restricție, se montează imediat după intersecția care precedă sectorul cu restricție, ca șoferii vizați să poată alege alt traseu fără să fie nevoiți să întoarcă. Indicatorul se repetă după fiecare intersecție de pe sector, pentru cei care intră de pe drumurile laterale, iar dacă restricția începe mai departe, sub el se pune panoul adițional P4, cu distanța.

Date tehnice

- disc cu diametrul de 60 cm (format normal, SR 1848-2): alb cu chenar roșu, cu valoarea de 2,6 m între două vârfuri de săgeată negre, verticale;
- tablă de oțel galvanizat de 1 mm, cu marginile ambutisate, fără canturi tăioase;
- vopsit în câmp electrostatic, cu vopsea rezistentă la UV;
- folie retroreflectorizantă clasa I (RA1), rezistentă la UV și intemperii, cu durată de serviciu de 7 ani;
- greutate: 3 kg;
- prindere inclusă: 2 cleme pentru stâlp Ø48 mm și 4 șuruburi cu piuliță;
- marcaj CE; conform SR EN 12899-1:2007, SR 1848-1:2024, SR 1848-2:2011 și SR 1848-3:2011.

Montaj și format

Prinderea pe stâlp este inclusă: 2 cleme pentru stâlp Ø48 mm și 4 șuruburi cu piuliță; la cerere, clemele se livrează pentru stâlp Ø60 mm. Marginea de jos a indicatorului se pune la 1,50–2,50 m deasupra drumului sau a bordurii trotuarului, iar marginea dinspre drum la 0,50–2,0 m de platforma drumului. Indicatorul trebuie să se vadă de la cel puțin 50 m în localitate și de la 100 m în afara ei.

Stâlpul se comandă separat. Pentru montaj fix, cu fundație din beton: stâlp zincat Ø48 mm, 300 cm. Pentru montaj temporar, fără fundație: stâlp pe trepied Ø48 mm, 120 cm. Pe beton sau pe dale, unde nu se poate săpa: stâlp cu flanșă Ø60 mm, 300 cm, prins cu șuruburi; pentru el cere la comandă clemele de Ø60 mm.

Diametrul de 60 cm este formatul normal din SR 1848-2, pentru drumurile județene și comunale, pentru străzi și pentru drumurile private deschise circulației publice. Pe drumurile naționale se cere formatul mare, de Ø80 cm, iar pe autostrăzi cel foarte mare, de Ø100 cm;

standardul interzice folosirea unui format mai mic decât cel cerut de categoria drumului.

Desene și detalii · 1/3

C17 – Accesul interzis vehiculelor cu înălțimea mai mare de ... m

No vehicles higher than ... m

Ø60 cm · dimensiunile feței indicatorului

Ø60 cm · sign face dimensions

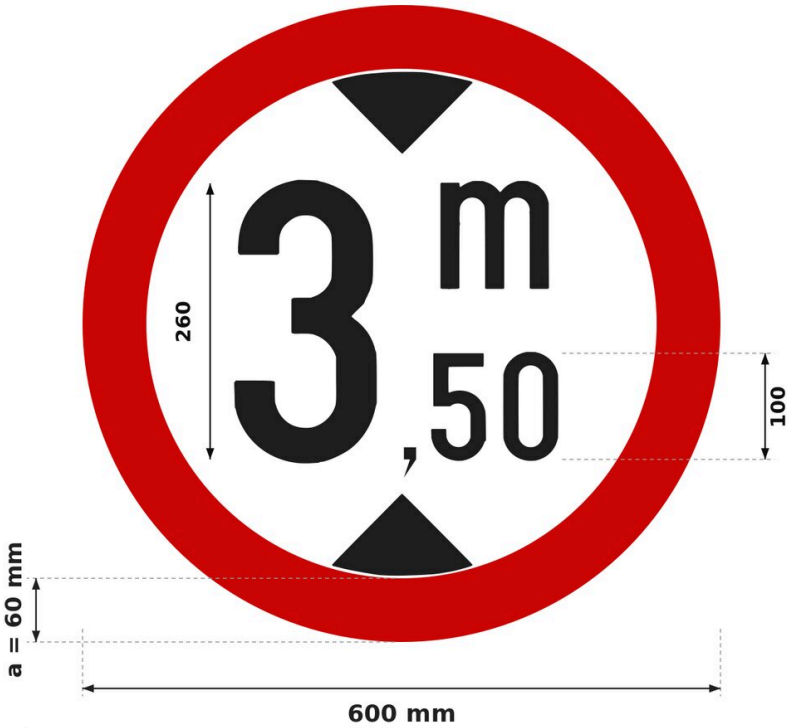

Dimensiuni SR 1848-2 (mm)
SR 1848-2 dimensions (mm)

Ø40 cm
D = 400 · a = 50
drumuri vicinale cu trafic redus
low-traffic local access roads

Ø60 cm
D = 600 · a = 60
drumuri județene, comunale, străzi
county and communal roads, streets

Ø80 cm
D = 800 · a = 80
drumuri naționale
national roads

Ø100 cm
D = 1000 · a = 100
autostrăzi
motorways

Fond alb, chenar roșu a; cotele sunt ale feței retroreflectorizante.
White background, red border a; dimensions of the retroreflective face.

Panoul suport depășește fața cu 5–10 mm (SR 1848-2, 6.1).
The backing panel is 5–10 mm larger than the face (SR 1848-2, 6.1).

Formatul se alege după categoria drumului (SR 1848-2, 5.2).
The format follows the road category (SR 1848-2, 5.2).

Cifrele și unitățile: scriere tip „îngust” (ca în figurile SR 1848-1:2024).
Digits and units: narrow type (as in the SR 1848-1:2024 figures).

Pe Ø600: cifra mare / cifra mică / unitatea = 260 / 100 / 140 mm (tab. 5).
On Ø600: big digit / small digit / unit = 260 / 100 / 140 mm (table 5).

Scriere SR 1848-3: tip „îngust”, H = 260 mm; tip „îngust”, H = 100 mm; tip „îngust”, H = 140 mm.
SR 1848-3 lettering: narrow type, H = 260 mm; narrow type, H = 100 mm; narrow type, H = 140 mm.

Sursa: SR 1848-2:2011, tab. 3, tab. 4 și tab. 5.
Source: SR 1848-2:2011, table 3, table 4 and table 5.

Desene și detalii · 2/3

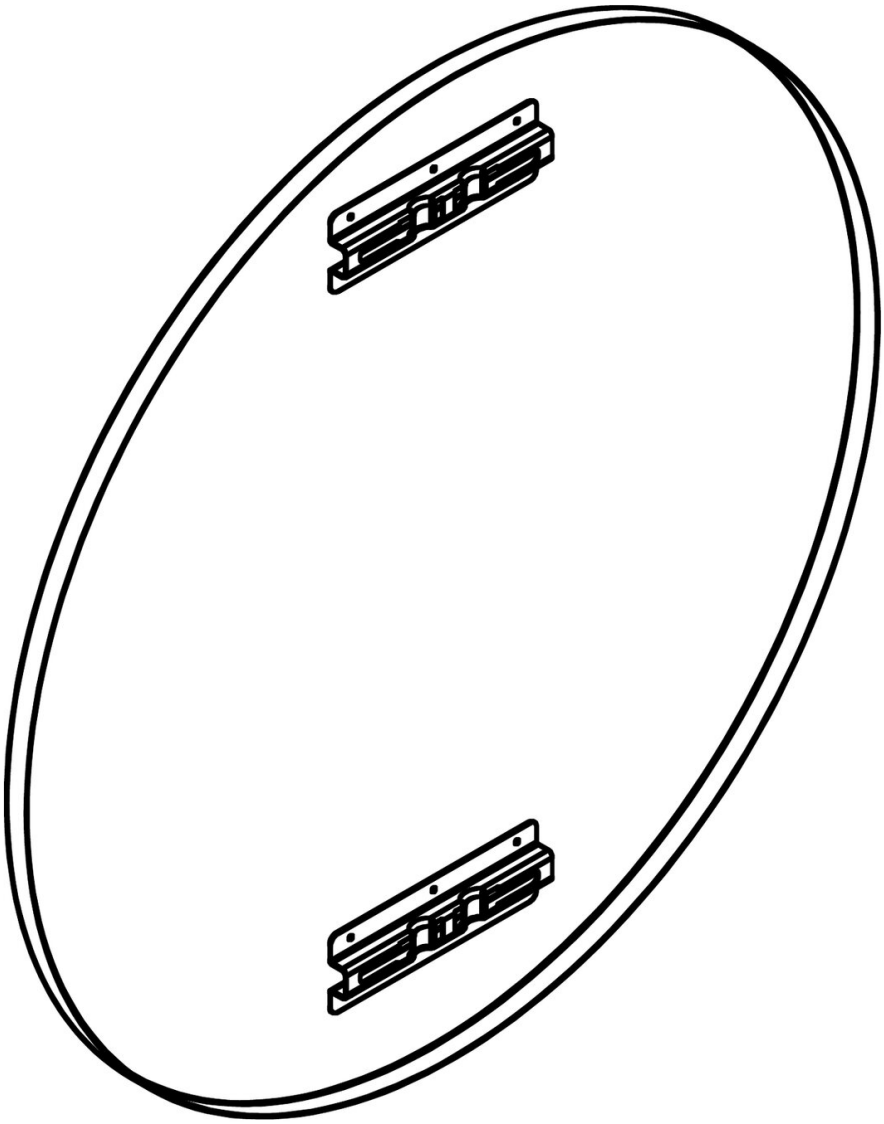

Desene și detalii · 3/3

Prindere cu canal și colier, stâlp Ø48 mm

Channel and clamp fixing, Ø48 mm post

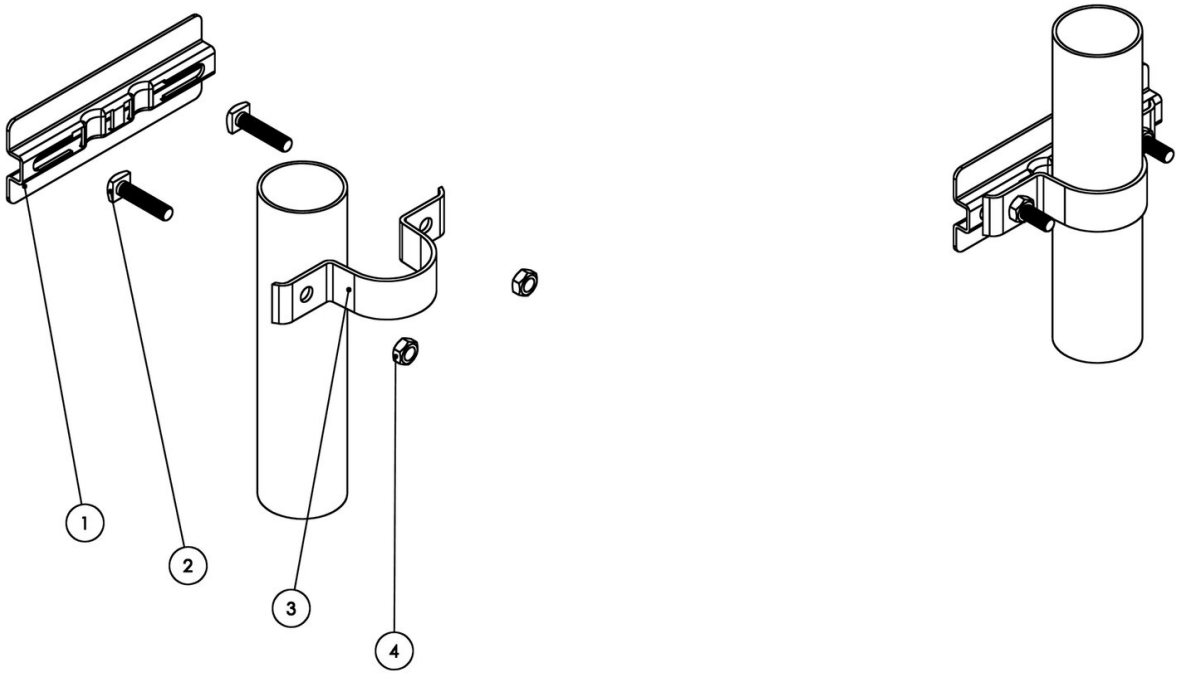

1 Canal de prindere din aluminiu (pe spatele panoului)
Aluminium fixing channel (on the back of the panel)

2 Șurub M8 × 35 cu cap pătrat, zincat (2 buc.)
M8 × 35 square-head bolt, galvanised (2 pcs)

3 Colier Ø48 mm din tablă zincată
Ø48 mm clamp, galvanised steel

4 Piuliță M8 zincată (2 buc.)
M8 nut, galvanised (2 pcs)

Set pentru un punct de prindere. Pentru stâlp Ø60 mm, colierele se livrează la cerere.
Set for one fixing point. Clamps for Ø60 mm posts are available on request.