Indicator C18 – Accesul interzis vehiculelor cu masa totală peste 40 t, Ø80 cm, Clasa II

Indicatoare conforme SR 1848-1:2024



PE SCURT

- Indicator de interzicere sau de restricție C18 „Accesul interzis vehiculelor cu masa totală maximă autorizată mai mare de 40 tone", conform SR 1848-1:2024.
- Disc cu diametrul de 80 cm, format mare, din tablă de oțel galvanizat de 1 mm.
- Folie prismatică clasa II (RA2), durată de serviciu garantată 10 ani.
- Prindere inclusă: 2 cleme pentru stâlp Ø48 mm și 4 șuruburi cu piuliță.
- Marcaj CE; folie și vopsea rezistente la UV și intemperii.

Cod produs	**C18-40_II**
Categorie	**Indicatoare Rutiere din Metal (Clasa II)**
Greutate	**5,5 kg**
Conformitate	**Indicatoare conforme SR 1848-1:2024**

Produsul pe attotrafic.ro
https://attotrafic.ro/ro_RO/products/c18-accesul-interzis-vehiculelor-cu-masa-totala-peste-40-t-o80-cm-clasa-ii

Specificații tehnice

Cod SR 1848-1	C18
Denumire în standard	Accesul interzis vehiculelor cu masa totală maximă autorizată mai mare de 40 tone
Tip	Indicator rutier de interzicere sau de restricție
Formă și culori	Disc alb cu chenar roșu și valoarea de 40 t înscrisă cu negru
Valoare înscrisă	40 t
Dimensiune	Ø80 cm
Format (SR 1848-2)	Mare
Material	Tablă de oțel galvanizat, 1 mm

Execuție	Margini ambutisate, fără canturi tăioase
Vopsire	În câmp electrostatic, vopsea rezistentă la UV
Folie retroreflectorizantă	Clasa II (RA2), prismatică, rezistentă la UV
Retroreflexie (alb, 0,2°/5°)	250 cd/(lx·m²)
Durata de serviciu a foliei	10 ani (SR 1848-2)
Prindere inclusă	2 cleme, 4 șuruburi cu piuliță
Stâlp compatibil	Ø48 mm (Ø60 mm la cerere)
Standarde	SR EN 12899-1:2007, SR 1848-1:2024, SR 1848-2:2011, SR 1848-3:2011
Marcaj	CE

Descriere

C18 protejează podurile și drumurile care nu pot duce vehicule grele: pe drum nu intră vehiculele cu masa totală maximă autorizată mai mare de 40 t. Valoarea e înscrisă cu cifre negre, mari. Varianta de față are Ø80 cm, formatul mare cerut pe drumurile naționale, și folie prismatică clasa II, care se vede de departe și noaptea.

De ce clasa II

Folia prismatică clasa II (RA2) întoarce spre șofer de aproximativ trei-patru ori mai multă lumină din faruri decât folia clasa I, așa că indicatorul se vede de mai departe noaptea și rămâne lizibil și când e privit din unghi. SR 1848-2 cere folie prismatică clasa 2 sau 3 în zonele cu multe surse de lumină, cum sunt străzile cu iluminat public, vitrine și reclame, unde un indicator clasa I se pierde în fundal. Durata de serviciu garantată a foliei clasa II este de 10 ani, față de 7 ani la clasa I.

Unde se montează, după SR 1848-1:2024

Se pune la începutul sectorului de drum sau la capetele podurilor, pasajelor inferioare, tunelurilor și în alte locuri unde circulația vehiculelor cu masa totală maximă autorizată mai mare decât cea înscrisă este interzisă, precum și la intersecția din care restricția poate fi ocolită. Dacă restricția privește doar o categorie de vehicule, aceasta se arată pe un panou adițional.

Regula generală din SR 1848-1:2024: indicatorul se pune imediat după intersecția dinaintea sectorului restricționat, astfel încât cei vizați să găsească un traseu ocolitor fără să întoarcă, și se repetă după fiecare intersecție de pe sector. Montat deasupra unei benzi, se aplică numai benzii respective; când restricția începe la o anumită distanță, aceasta se arată pe panoul P4.

Date tehnice

- disc cu diametrul de 80 cm (format mare, SR 1848-2): alb cu chenar roșu și valoarea de 40 t înscrisă cu negru;
- tablă de oțel galvanizat de 1 mm, cu marginile ambutisate, fără canturi tăioase;
- vopsit în câmp electrostatic, cu vopsea rezistentă la UV;
- folie retroreflectorizantă prismatică clasa II (RA2), rezistentă la UV și intemperii, cu durată de serviciu garantată de 10 ani;
- prindere inclusă: 2 cleme pentru stâlp Ø48 mm și 4 șuruburi cu piuliță;
- marcaj CE; conform SR EN 12899-1:2007, SR 1848-1:2024, SR 1848-2:2011 și SR 1848-3:2011.

Montaj și format

Prinderea pe stâlp este inclusă: 2 cleme pentru stâlp Ø48 mm și 4 șuruburi cu piuliță; la cerere, clemele se livrează pentru stâlp Ø60 mm. Marginea de jos a indicatorului se pune la 1,50–2,50 m deasupra drumului sau a bordurii trotuarului, iar marginea dinspre drum la 0,50–2,0 m de platforma drumului.

Stâlpul se comandă separat. Pentru montaj fix, cu fundație din beton: stâlp zincat Ø48 mm, 300 cm. Pentru montaj temporar, fără fundație: stâlp pe trepied Ø48 mm, 120 cm. Pe beton sau pe dale, unde nu se poate săpa: stâlp cu flanșă Ø60 mm, 300 cm, prins cu șuruburi; pentru el cere la comandă clemele de Ø60 mm.

Diametrul de 80 cm este formatul mare din SR 1848-2, cerut pe drumurile naționale; pe autostrăzi se folosește formatul foarte mare, de 100 cm.

Desene și detalii · 1/3

C18 – Accesul interzis vehiculelor cu masa totală maximă autorizată mai mare de ... tone

No vehicles with a maximum authorised mass exceeding ... tonnes

Ø80 cm · dimensiunile feței indicatorului

Ø80 cm · sign face dimensions

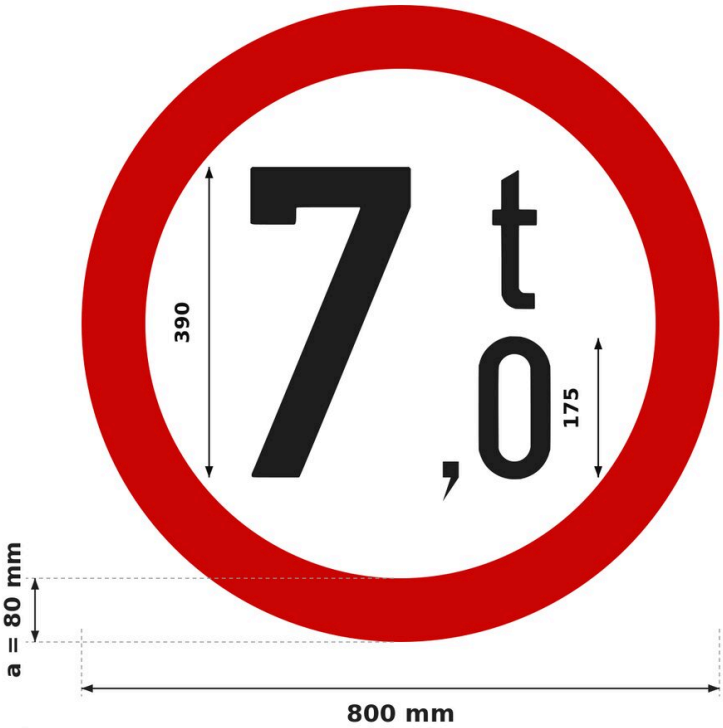

Fond alb, chenar roșu a; cotele sunt ale feței retroreflectorizante.
White background, red border a; dimensions of the retroreflective face.

Panoul suport depășește fața cu 5–10 mm (SR 1848-2, 6.1).
The backing panel is 5–10 mm larger than the face (SR 1848-2, 6.1).

Formatul se alege după categoria drumului (SR 1848-2, 5.2).
The format follows the road category (SR 1848-2, 5.2).

Cifrele și unitățile: scriere tip „îngust” (ca în figurile SR 1848-1:2024).
Digits and units: narrow type (as in the SR 1848-1:2024 figures).

Pe Ø600: cifra mare / cifra mică / unitatea = 290 / 130 / 130 mm (tab. 5).
On Ø600: big digit / small digit / unit = 290 / 130 / 130 mm (table 5).

Scriere SR 1848-3: tip „îngust”, H = 390 mm; tip „îngust”, H = 175 mm.
SR 1848-3 lettering: narrow type, H = 390 mm; narrow type, H = 175 mm.

Sursa: SR 1848-2:2011, tab. 3, tab. 4 și tab. 5.
Source: SR 1848-2:2011, table 3, table 4 and table 5.

Dimensiuni SR 1848-2 (mm)
SR 1848-2 dimensions (mm)

Ø40 cm
D = 400 · a = 50
drumuri vicinale cu trafic redus
low-traffic local access roads

Ø60 cm
D = 600 · a = 60
drumuri județene, comunale, străzi
county and communal roads, streets

Ø80 cm
D = 800 · a = 80
drumuri naționale
national roads

Ø100 cm
D = 1000 · a = 100
autostrăzi
motorways

Desene și detalii · 2/3

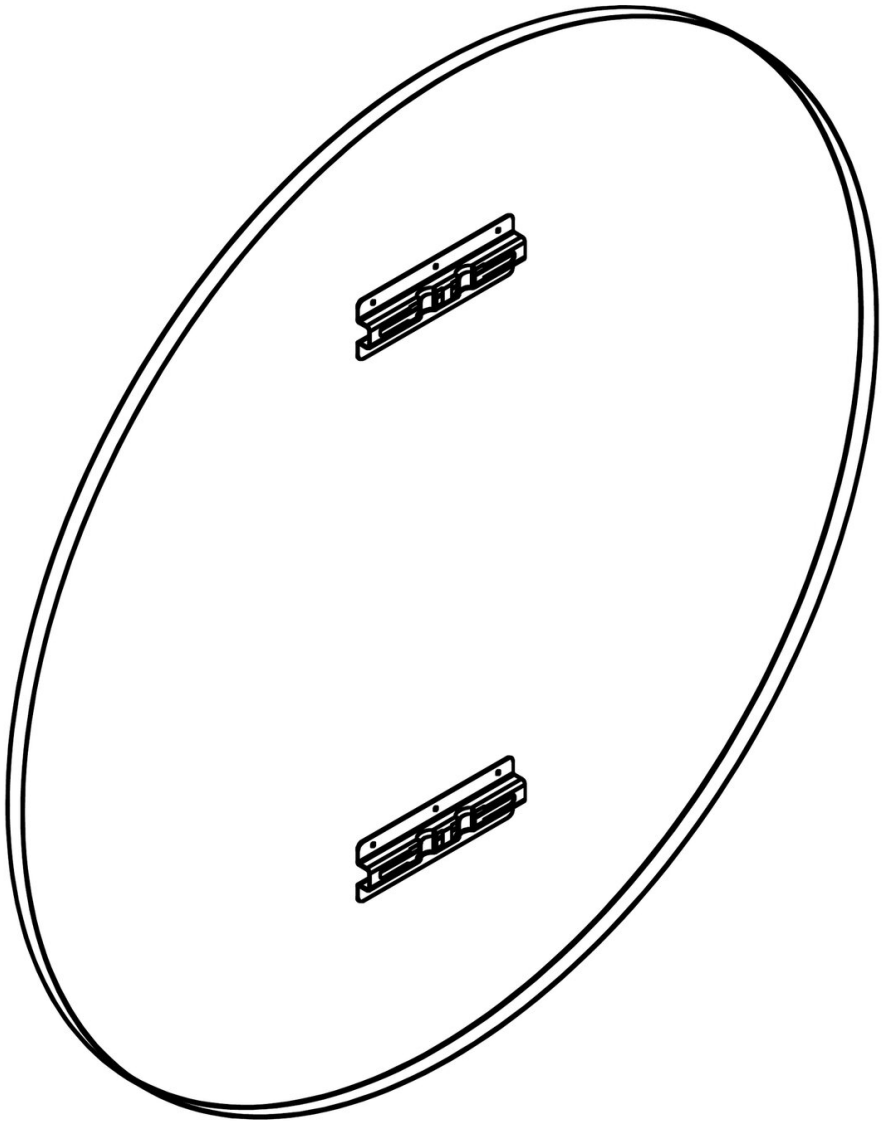

Desene și detalii · 3/3

Prindere cu canal și colier, stâlp Ø48 mm

Channel and clamp fixing, Ø48 mm post

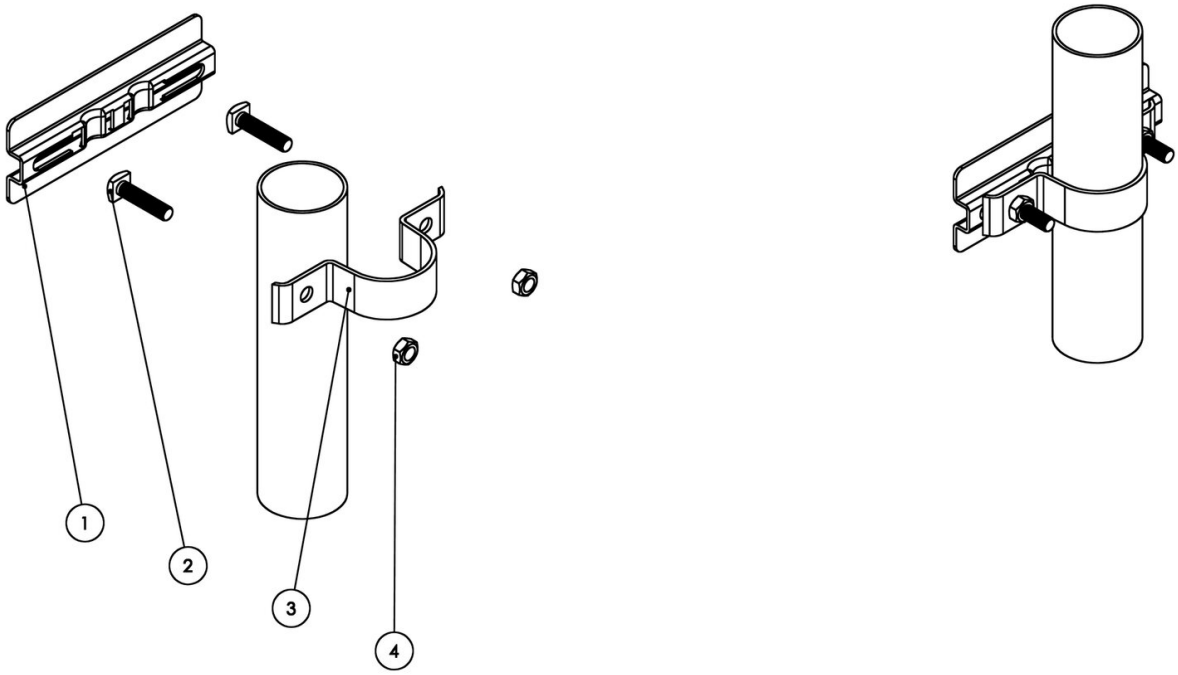

1 Canal de prindere din aluminiu (pe spatele panoului)
Aluminium fixing channel (on the back of the panel)

2 Șurub M8 × 35 cu cap pătrat, zincat (2 buc.)
M8 × 35 square-head bolt, galvanised (2 pcs)

3 Colier Ø48 mm din tablă zincată
Ø48 mm clamp, galvanised steel

4 Piuliță M8 zincată (2 buc.)
M8 nut, galvanised (2 pcs)

Set pentru un punct de prindere. Pentru stâlp Ø60 mm, colierele se livrează la cerere.
Set for one fixing point. Clamps for Ø60 mm posts are available on request.