Indicator C19 – Accesul interzis vehiculelor cu peste 10,0 t pe axa simplă motoare (drum nereabilitat), Ø60 cm, Clasa I

Indicatoare Rutiere Clasa I (EGP) | Indicatoare conforme SR 1848-1:2024

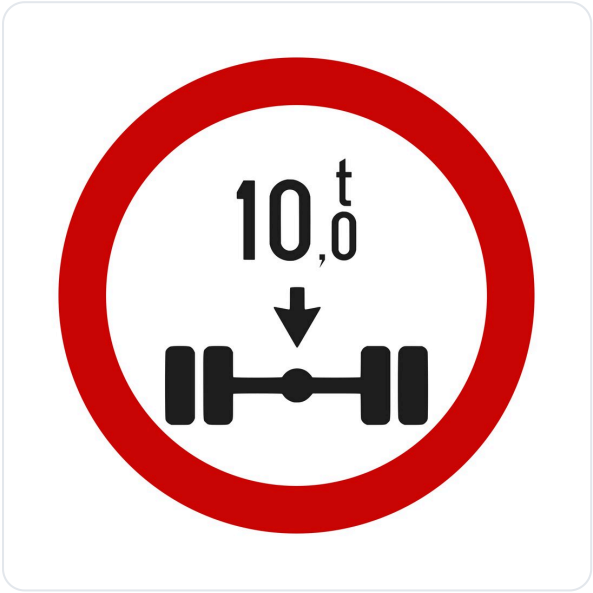

PE SCURT

- Indicator de interzicere sau de restricție C19 „Accesul interzis vehiculelor cu masa mai mare de 10,0 tone pe axa simplă motoare", conform SR 1848-1:2024.
- 10,0 t este valoarea din SR 1848-1:2024 pentru drumurile nereabilitate (NR).
- Disc cu diametrul de 60 cm, format normal, din tablă de oțel galvanizat de 1 mm.
- Folie retroreflectorizantă clasa I, durată de serviciu 7 ani.
- Prindere inclusă: 2 cleme pentru stâlp Ø48 mm și 4 șuruburi cu piuliță.
- Marcaj CE; folie și vopsea rezistente la UV și intemperii.

Cod produs	**C19-10**
Categorie	**Indicatoare Rutiere din Metal**
Greutate	**3 kg**
Conformitate	**Indicatoare Rutiere Clasa I (EGP)**
Conformitate	**Indicatoare conforme SR 1848-1:2024**

Produsul pe attotrafic.ro
https://attotrafic.ro/ro_RO/products/c19-accesul-interzis-vehiculelor-cu-peste-10-0-t-pe-axa-simpla-motoare-drum-nereabilitat-o60-cm-clasa-i

Specificații tehnice

Cod SR 1848-1	C19
Denumire în standard	Accesul interzis vehiculelor cu masa mai mare de 10,0 tone pe axa simplă motoare
Tip	Indicator rutier de interzicere sau de restricție
Formă și culori	Disc alb cu chenar roșu, cu valoarea de 10,0 t deasupra siluetei unei osii, marcate cu o săgeată
Valoare înscrisă	10,0 t

Categoria drumului (capacitate portantă)	Drum nereabilitat (NR)
Dimensiune	Diametru 60 cm
Format (SR 1848-2)	Normal
Chenar roșu	60 mm
Înălțimea cifrelor	cifra mare de 100 mm, cifra mică și „t" de 60 mm
Material	Tablă de oțel galvanizat, 1 mm
Execuție	Margini ambutisate, fără canturi tăioase
Vopsire	În câmp electrostatic, vopsea rezistentă la UV
Folie retroreflectorizantă	Clasa I (RA1), rezistentă la UV
Retroreflexie (alb, 0,2°/5°)	70 cd/(lx·m²)
Durata de serviciu a foliei	7 ani
Greutate	3 kg
Prindere inclusă	2 cleme, 4 șuruburi cu piuliță
Stâlp compatibil	Ø48 mm (Ø60 mm la cerere)
Standarde	SR EN 12899-1:2007, SR 1848-1:2024, SR 1848-2:2011, SR 1848-3:2011
Marcaj	CE

Descriere

C19 limitează masa pe axa simplă motoare, nu masa întregului vehicul: un camion ușor, dar cu greutatea concentrată pe o axă, poate strica un drum slab la fel ca unul greu. Indicatorul arată valoarea de 10,0 t deasupra siluetei unei osii.

Drumurile clasificate după capacitatea portantă ca nereabilitate (NR) primesc, conform SR 1848-1:2024, indicatorul C19 cu valoarea de 10,0 t. Pentru celelalte categorii de drum: 8,0 t pe drumurile pietruite (P); 9,0 t pe drumurile modernizate (M); 11,5 t pe drumurile reabilitate (R).

Când se folosește clasa I

Folia clasa I (RA1) întoarce spre șofer 70 cd/(lx·m²) pentru alb și are o durată de serviciu de 7 ani, suficient pe drumurile unde farurile sunt singura lumină: drumuri comunale, vicinale și private sau străzi liniștite. În zonele cu iluminat stradal, vitrine, reclame și aglomerări urbane, SR 1848-2 cere însă folie prismatică clasa 2 sau 3.

Unde se montează, după SR 1848-1:2024

Se montează la începutul sectorului de drum sau la capetele podurilor, pasajelor inferioare, tunelurilor și în alte locuri în care este interzisă circulația vehiculelor cu masa pe axa simplă motoare mai mare decât valoarea înscrisă.

Ca toate indicatoarele de interzicere, se montează imediat după intersecția care precedă locul restricționat, ca șoferul să poată ocoli fără să întoarcă, și se repetă după fiecare intersecție de pe sector. Excepțiile pentru riverani sau pentru anumite categorii de vehicule se arată pe panourile adiționale P34 și P18.

Date tehnice

- disc cu diametrul de 60 cm (format normal, SR 1848-2): alb cu chenar roșu, cu valoarea de 10,0 t deasupra siluetei unei osii, marcate cu o săgeată;
- tablă de oțel galvanizat de 1 mm, cu marginile ambutisate, fără canturi tăioase;
- vopsit în câmp electrostatic, cu vopsea rezistentă la UV;
- folie retroreflectorizantă clasa I (RA1), rezistentă la UV și intemperii, cu durată de serviciu de 7 ani;
- greutate: 3 kg;
- prindere inclusă: 2 cleme pentru stâlp Ø48 mm și 4 șuruburi cu piuliță;
- marcaj CE; conform SR EN 12899-1:2007, SR 1848-1:2024, SR 1848-2:2011 și SR 1848-3:2011.

Montaj și format

Prinderea pe stâlp este inclusă: 2 cleme pentru stâlp Ø48 mm și 4 șuruburi cu piuliță; la cerere, clemele se livrează pentru stâlp Ø60 mm. Marginea de jos a indicatorului se pune la 1,50–2,50 m deasupra drumului sau a bordurii trotuarului, iar marginea dinspre drum la 0,50–2,0 m de platforma drumului. Indicatorul trebuie să se vadă de la cel puțin 50 m în localitate și de la 100 m în afara ei.

Stâlpul se comandă separat. Pentru montaj fix, cu fundație din beton: stâlp zincat Ø48 mm, 300 cm. Pentru montaj temporar, fără fundație: stâlp pe trepied Ø48 mm, 120 cm. Pe beton sau pe dale, unde nu se poate săpa: stâlp cu flanșă Ø60 mm, 300 cm, prins cu șuruburi; pentru el cere la comandă clemele de Ø60 mm.

Diametrul de 60 cm este formatul normal din SR 1848-2, pentru drumurile județene și comunale, pentru străzi și pentru drumurile private deschise circulației publice. Pe drumurile naționale se cere formatul mare, de Ø80 cm, iar pe autostrăzi cel foarte mare, de Ø100 cm; standardul interzice folosirea unui format mai mic decât cel cerut de categoria drumului.

Desene și detalii · 1/3

C19 – Accesul interzis vehiculelor cu masa mai mare de ... tone pe axa simplă motoare

No vehicles with a driven single-axle load exceeding ... tonnes

Ø60 cm · dimensiunile feței indicatorului

Ø60 cm · sign face dimensions

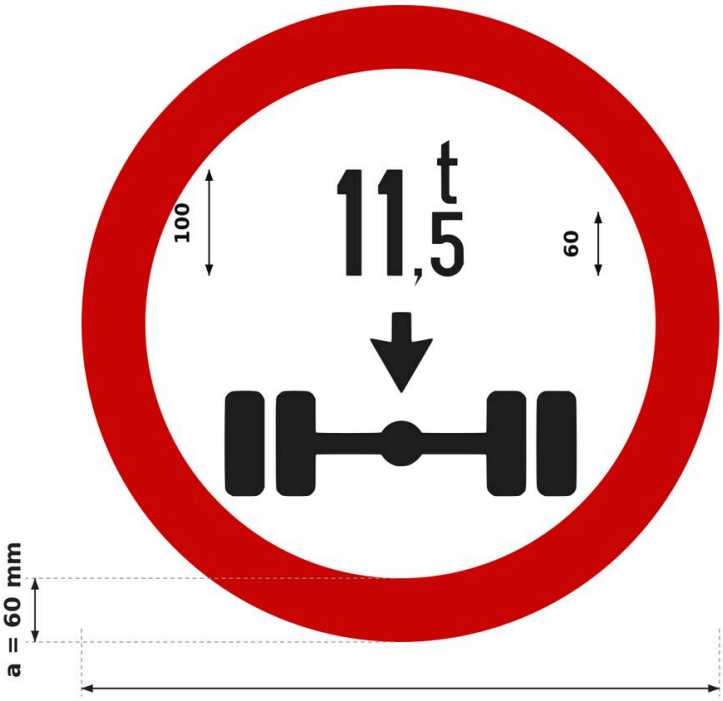

Fond alb, chenar roșu a; cotele sunt ale feței retroreflectorizante.
White background, red border a; dimensions of the retroreflective face.

Panoul suport depășește fața cu 5–10 mm (SR 1848-2, 6.1).
The backing panel is 5–10 mm larger than the face (SR 1848-2, 6.1).

Formatul se alege după categoria drumului (SR 1848-2, 5.2).
The format follows the road category (SR 1848-2, 5.2).

Cifrele și unitățile: scriere tip „îngust” (ca în figurile SR 1848-1:2024).
Digits and units: narrow type (as in the SR 1848-1:2024 figures).

Pe Ø600: cifra mare / cifra mică / unitatea = 100 / 60 / 60 mm (tab. 5).
On Ø600: big digit / small digit / unit = 100 / 60 / 60 mm (table 5).

Scriere SR 1848-3: tip „îngust”, H = 100 mm; tip „îngust”, H = 60 mm.
SR 1848-3 lettering: narrow type, H = 100 mm; narrow type, H = 60 mm.

Sursa: SR 1848-2:2011, tab. 3, tab. 4 și tab. 5.
Source: SR 1848-2:2011, table 3, table 4 and table 5.

Dimensiuni SR 1848-2 (mm)
SR 1848-2 dimensions (mm)

Ø40 cm
D = 400 · a = 50
drumuri vicinale cu trafic redus
low-traffic local access roads

Ø60 cm
D = 600 · a = 60
drumuri județene, comunale, străzi
county and communal roads, streets

Ø80 cm
D = 800 · a = 80
drumuri naționale
national roads

Ø100 cm
D = 1000 · a = 100
autostrăzi
motorways

Desene și detalii · 2/3

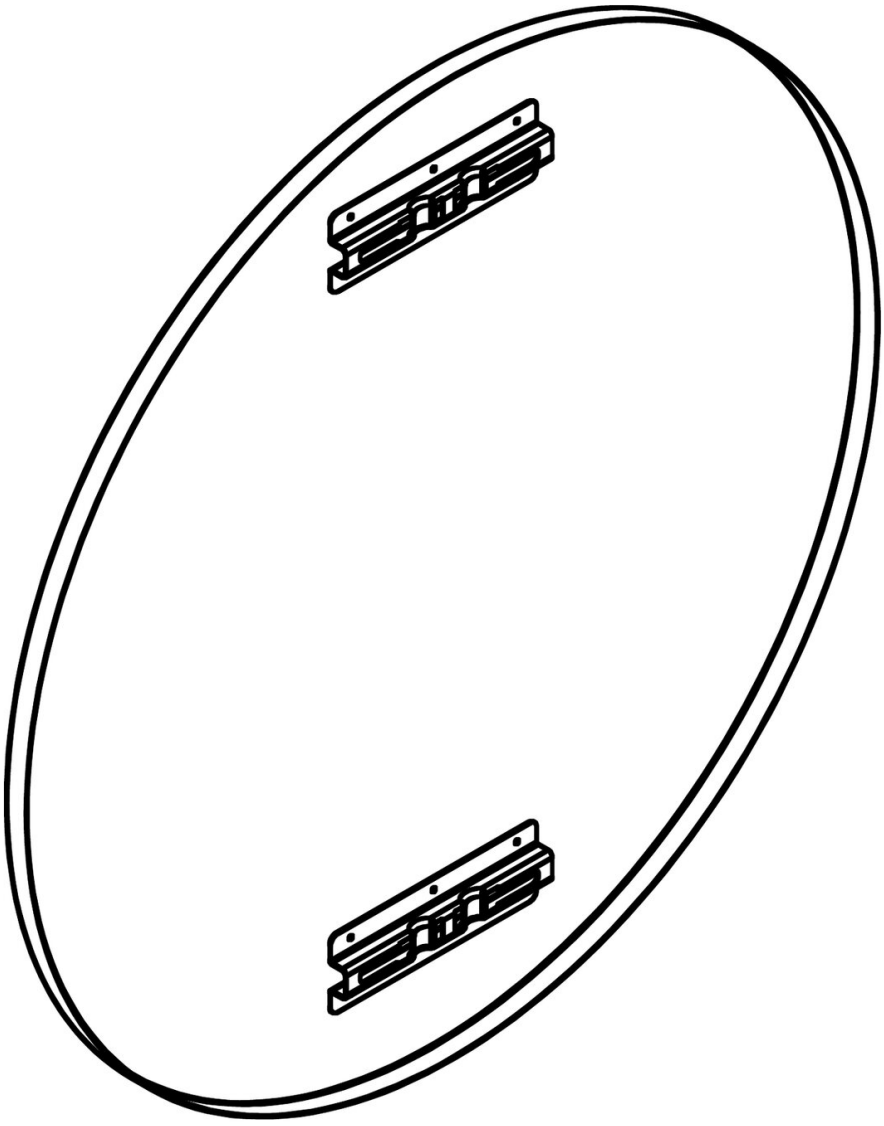

Desene și detalii · 3/3

Prindere cu canal și colier, stâlp Ø48 mm

Channel and clamp fixing, Ø48 mm post

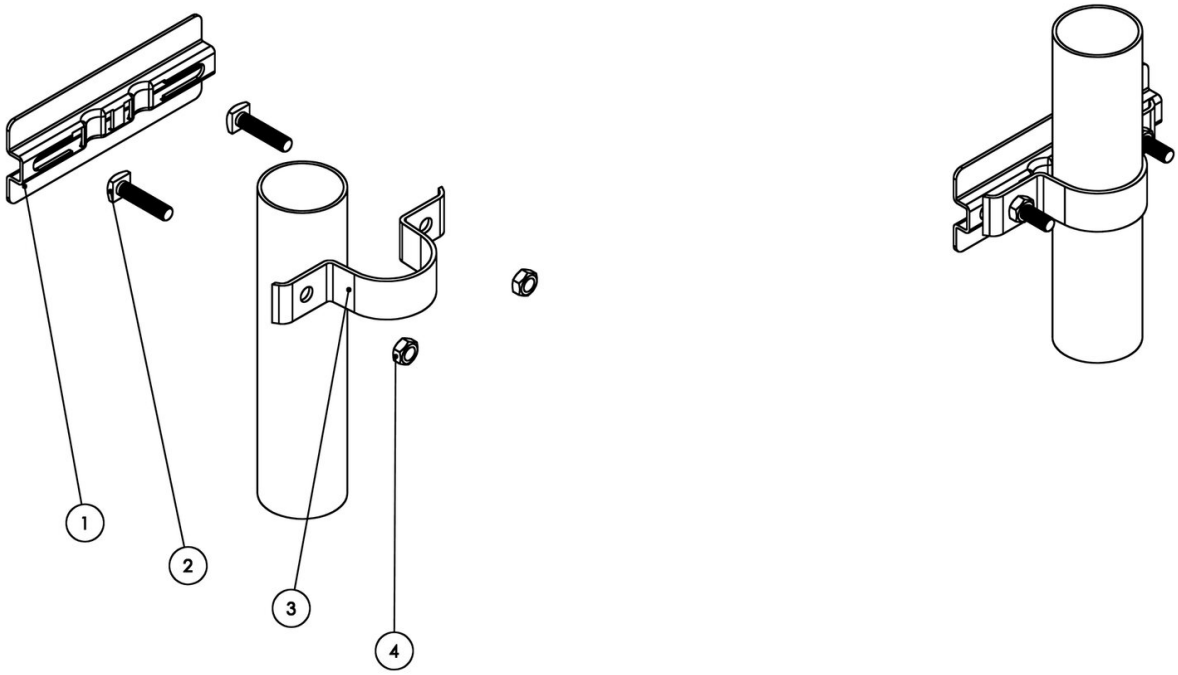

1 Canal de prindere din aluminiu (pe spatele panoului)
Aluminium fixing channel (on the back of the panel)

2 Șurub M8 × 35 cu cap pătrat, zincat (2 buc.)
M8 × 35 square-head bolt, galvanised (2 pcs)

3 Colier Ø48 mm din tablă zincată
Ø48 mm clamp, galvanised steel

4 Piuliță M8 zincată (2 buc.)
M8 nut, galvanised (2 pcs)

Set pentru un punct de prindere. Pentru stâlp Ø60 mm, colierele se livrează la cerere.
Set for one fixing point. Clamps for Ø60 mm posts are available on request.