Indicator C21 – Distanța minimă de 10 m între autovehicule, Ø80 cm, Clasa II

Indicatoare conforme SR 1848-1:2024



PE SCURT

- Indicator de interzicere sau de restricție C21 „Interzis autovehiculelor de a circula fără a menține între ele o distanță de siguranță rutieră de cel puțin 10 m”, conform SR 1848-1:2024.
- Disc cu diametrul de 80 cm, format mare, din tablă de oțel galvanizat de 1 mm.
- Folie prismatică clasa II (RA2), durată de serviciu garantată 10 ani.
- Prindere inclusă: 2 cleme pentru stâlp Ø48 mm și 4 șuruburi cu piuliță.
- Marcaj CE; folie și vopsea rezistente la UV și intemperii.

Cod produs	**C21-10_II**
Categorie	**Indicatoare Rutiere din Metal (Clasa II)**
Greutate	**5 kg**
Conformitate	**Indicatoare conforme SR 1848-1:2024**

Produsul pe attotrafic.ro
https://attotrafic.ro/ro_RO/products/c21-distanta-minima-de-10-m-intre-autovehicule-o80-cm-clasa-ii

Specificații tehnice

Cod SR 1848-1	C21
Denumire în standard	Interzis autovehiculelor de a circula fără a menține între ele o distanță de siguranță rutieră de cel puțin 10 m
Tip	Indicator rutier de interzicere sau de restricție
Formă și culori	Disc alb cu chenar roșu, cu siluetele a două autoturisme și distanța de 10 m între ele
Valoare înscrisă	10 m
Dimensiune	Ø80 cm
Format (SR 1848-2)	Mare

Material	Tablă de oțel galvanizat, 1 mm
Execuție	Margini ambutisate, fără canturi tăioase
Vopsire	În câmp electrostatic, vopsea rezistentă la UV
Folie retroreflectorizantă	Clasa II (RA2), prismatică, rezistentă la UV
Retroreflexie (alb, 0,2°/5°)	250 cd/(lx·m²)
Durata de serviciu a foliei	10 ani (SR 1848-2)
Prindere inclusă	2 cleme, 4 șuruburi cu piuliță
Stâlp compatibil	Ø48 mm (Ø60 mm la cerere)
Standarde	SR EN 12899-1:2007, SR 1848-1:2024, SR 1848-2:2011, SR 1848-3:2011
Marcaj	CE

Descriere

C21 cere o distanță de cel puțin 10 m între autovehiculele aflate în mers, de exemplu pe poduri lungi sau în tuneluri. Indicatorul arată două autoturisme și distanța dintre ele. Discul are Ø80 cm, formatul mare din SR 1848-2, iar folia prismatică clasa II îl face vizibil și pe străzile luminate.

De ce clasa II

Diferența față de clasa I se vede noaptea: folia prismatică clasa II (RA2) returnează de trei-patru ori mai multă lumină, iar avantajul crește când indicatorul e montat lateral, departe de axul drumului. Pe străzile luminate, cu vitrine și reclame, SR 1848-2 cere folie prismatică clasa 2 sau 3. Standardul garantează pentru folia clasa II o durată de serviciu de 10 ani, cu trei ani mai mult decât la clasa I.

Unde se montează, după SR 1848-1:2024

Se montează la începutul sectorului de drum pe care trebuie păstrată o distanță de siguranță între autovehiculele în mers, împreună cu panoul adițional P8, care arată lungimea sectorului. Indicatorul se repetă la fiecare 1,5–2,0 km și după fiecare intersecție; fără panou, se aplică până la prima intersecție.

Date tehnice

- disc cu diametrul de 80 cm (format mare, SR 1848-2): alb cu chenar roșu, cu siluetele a două autoturisme și distanța de 10 m între ele;
- tablă de oțel galvanizat de 1 mm, cu marginile ambutisate, fără canturi tăioase;
- vopsit în câmp electrostatic, cu vopsea rezistentă la UV;
- folie retroreflectorizantă prismatică clasa II (RA2), rezistentă la UV și intemperii, cu durată de serviciu garantată de 10 ani;
- prindere inclusă: 2 cleme pentru stâlp Ø48 mm și 4 șuruburi cu piuliță;
- marcaj CE; conform SR EN 12899-1:2007, SR 1848-1:2024, SR 1848-2:2011 și SR 1848-3:2011.

Montaj și format

Prinderea pe stâlp este inclusă: 2 cleme pentru stâlp Ø48 mm și 4 șuruburi cu piuliță; la cerere, clemele se livrează pentru stâlp Ø60 mm. Marginea de jos a indicatorului se pune la 1,50–2,50 m deasupra drumului sau a bordurii trotuarului, iar marginea dinspre drum la 0,50–2,0 m de platforma drumului.

Stâlpul se comandă separat. Pentru montaj fix, cu fundație din beton: stâlp zincat Ø48 mm, 300 cm. Pentru montaj temporar, fără fundație: stâlp pe trepied Ø48 mm, 120 cm. Pe beton sau pe dale, unde nu se poate săpa: stâlp cu flanșă Ø60 mm, 300 cm, prins cu șuruburi; pentru el cere la comandă clemele de Ø60 mm.

Diametrul de 80 cm este formatul mare din SR 1848-2, cerut pe drumurile naționale; pe autostrăzi se folosește formatul foarte mare, de 100 cm.

Desene și detalii · 1/3

C21 – Interzis autovehiculelor de a circula fără a menține între ele o distanță de siguranță rutieră de cel puțin ... m

Minimum safety distance of ... m between motor vehicles

Ø80 cm · dimensiunile feței indicatorului

Ø80 cm · sign face dimensions

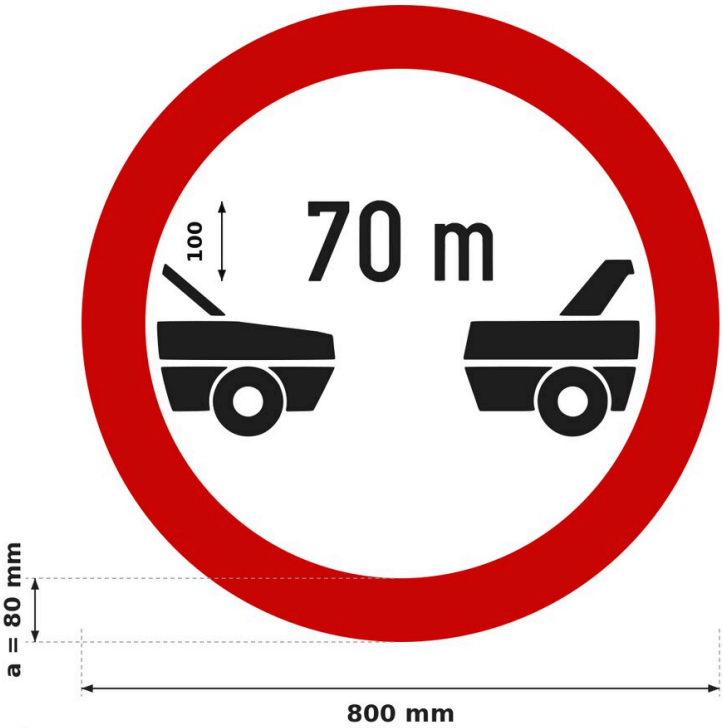

Fond alb, chenar roșu a; cotele sunt ale feței retroreflectorizante.
White background, red border a; dimensions of the retroreflective face.

Panoul suport depășește fața cu 5–10 mm (SR 1848-2, 6.1).
The backing panel is 5–10 mm larger than the face (SR 1848-2, 6.1).

Formatul se alege după categoria drumului (SR 1848-2, 5.2).
The format follows the road category (SR 1848-2, 5.2).

Cifrele și unitățile: scriere tip „îngust” (ca în figurile SR 1848-1:2024).
Digits and units: narrow type (as in the SR 1848-1:2024 figures).

Cifrele și unitatea: 50 / 75 / 100 / 125 mm (tab. 5).
Digits and unit: 50 / 75 / 100 / 125 mm (table 5).

Scriere SR 1848-3: tip „îngust”, H = 100 mm.
SR 1848-3 lettering: narrow type, H = 100 mm.

Sursa: SR 1848-2:2011, tab. 3, tab. 4 și tab. 5.
Source: SR 1848-2:2011, table 3, table 4 and table 5.

Dimensiuni SR 1848-2 (mm)
SR 1848-2 dimensions (mm)

Ø40 cm
D = 400 · a = 50
drumuri vicinale cu trafic redus
low-traffic local access roads

Ø60 cm
D = 600 · a = 60
drumuri județene, comunale, străzi
county and communal roads, streets

Ø80 cm
D = 800 · a = 80
drumuri naționale
national roads

Ø100 cm
D = 1000 · a = 100
autostrăzi
motorways

Desene și detalii · 2/3

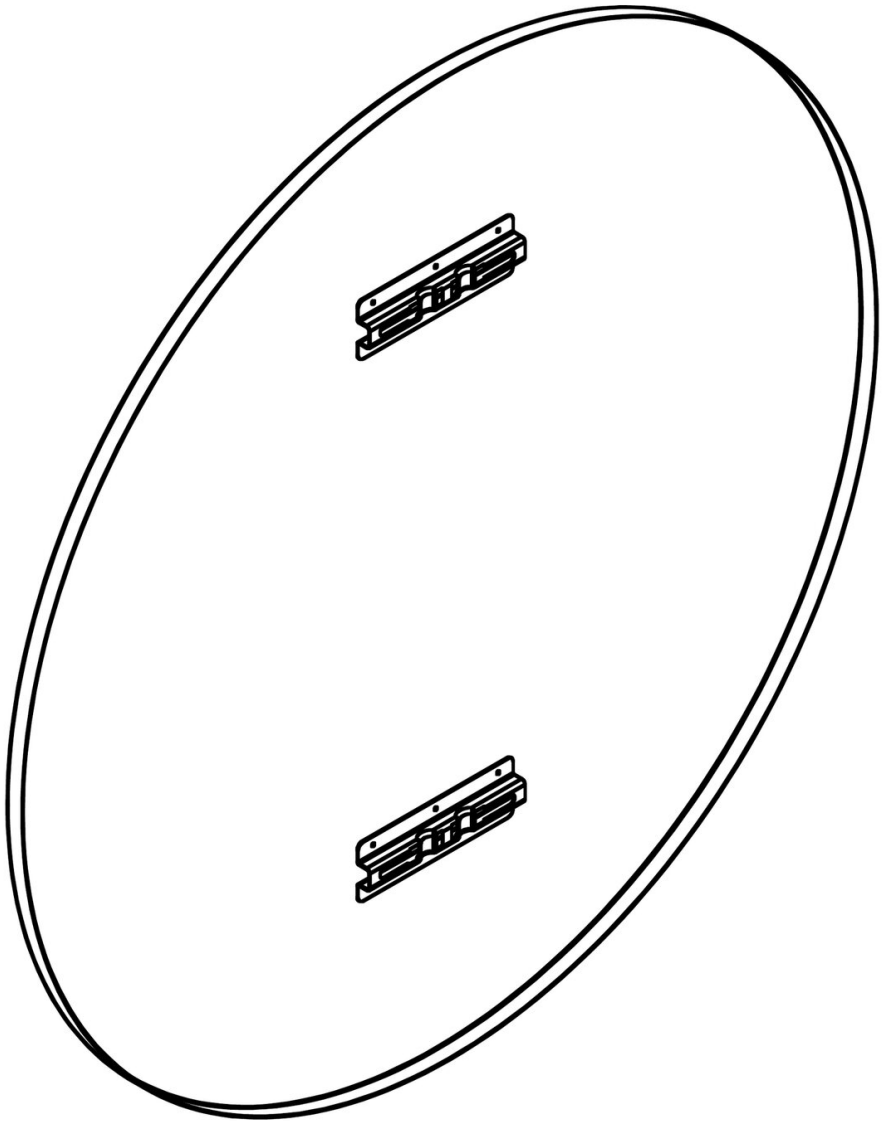

Desene și detalii · 3/3

Prindere cu canal și colier, stâlp Ø48 mm

Channel and clamp fixing, Ø48 mm post

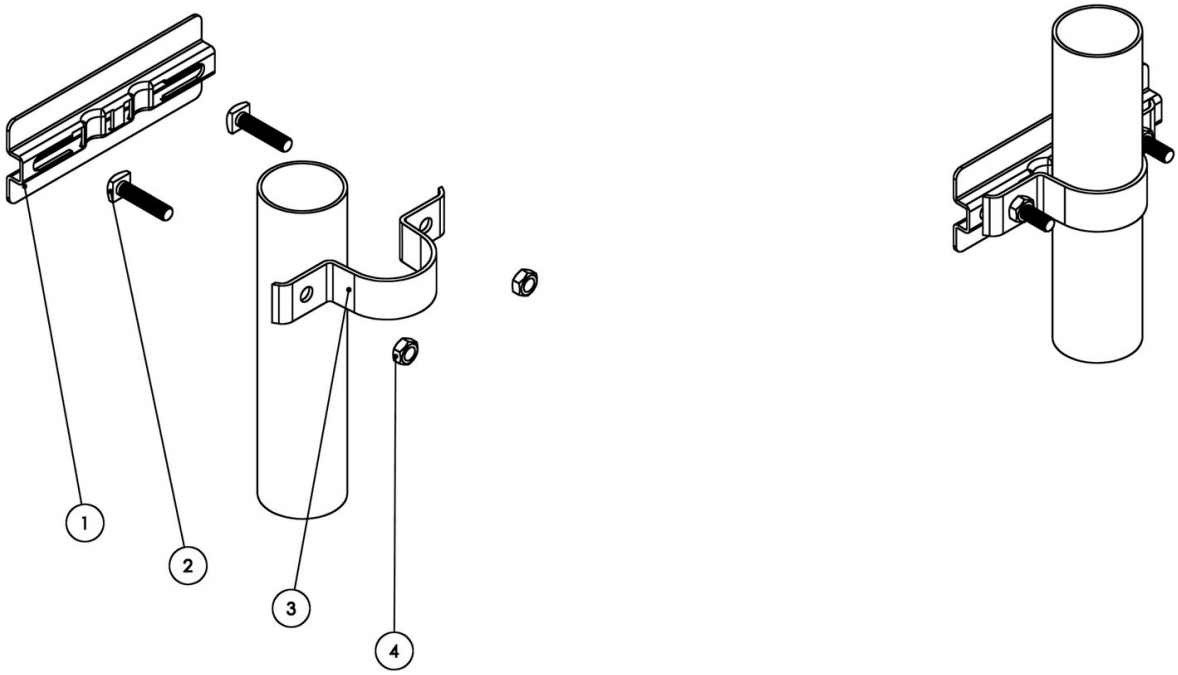

1 Canal de prindere din aluminiu (pe spatele panoului)
Aluminium fixing channel (on the back of the panel)

2 Șurub M8 × 35 cu cap pătrat, zincat (2 buc.)
M8 × 35 square-head bolt, galvanised (2 pcs)

3 Colier Ø48 mm din tablă zincată
Ø48 mm clamp, galvanised steel

4 Piuliță M8 zincată (2 buc.)
M8 nut, galvanised (2 pcs)

Set pentru un punct de prindere. Pentru stâlp Ø60 mm, colierele se livrează la cerere.
Set for one fixing point. Clamps for Ø60 mm posts are available on request.