Indicator F17 – Traseu de urmat pentru autocamioane peste 7,5 t, înainte, 65×85 cm, Clasa I

Indicatoare Rutiere Clasa I (EGP) | Indicatoare conforme SR 1848-1:2024



PE SCURT

- Indicator de orientare F17 „Traseu de urmat pentru autocamioane peste 7,5 t, înainte", conform SR 1848-1:2024.
- Masa de 7,5 t scrisă pe caroseria camionului, ca pe indicatorul C18.
- Dreptunghi albastru, 65 × 85 cm, din tablă de oțel galvanizat de 1 mm.
- Folie retroreflectorizantă clasa I, durată de serviciu 7 ani.
- Prindere inclusă: 2 cleme pentru stâlp Ø48 mm și 4 șuruburi cu piuliță.
- Marcaj CE; folie și vopsea rezistente la UV și intemperii.

Cod produs	**F17-7.5**
Categorie	**Indicatoare Rutiere din Metal**
Greutate	**5 kg**
Conformitate	**Indicatoare Rutiere Clasa I (EGP)**
Conformitate	**Indicatoare conforme SR 1848-1:2024**

Produsul pe attotrafic.ro
https://attotrafic.ro/ro_RO/products/f17-traseu-de-urmat-pentru-autocamioane-peste-7-5-t-inainte-65×85-cm-clasa-i

Specificații tehnice

Cod SR 1848-1	F17
Denumire în standard	Traseu de urmat pentru anumite categorii de vehicule
Tip	Indicator rutier de orientare
Formă și culori	Dreptunghi albastru cu silueta albă a unui autocamion, masa de 7,5 t scrisă cu negru pe caroserie, și o săgeată albă în sus
Dimensiune	65 × 85 cm
Material	Tablă de oțel galvanizat, 1 mm

Execuție	Colțuri rotunjite, margini ambutisate, fără canturi tăioase
Vopsire	În câmp electrostatic, vopsea rezistentă la UV
Folie retroreflectorizantă	Clasa I (RA1), rezistentă la UV
Retroreflexie (alb, 0,2°/5°)	70 cd/(lx·m²)
Durata de serviciu a foliei	7 ani
Greutate	5 kg
Prindere inclusă	2 cleme, 4 șuruburi cu piuliță
Stâlp compatibil	Ø48 mm (Ø60 mm la cerere)
Standarde	SR EN 12899-1:2007, SR 1848-1:2024, SR 1848-2:2011, SR 1848-3:2011
Marcaj	CE

Descriere

F17 le arată conducătorilor de autocamioane cu masa totală mai mare de 7,5 t drumul pe care trebuie să-l urmeze ca să ocolească restricția de masă: silueta camionului, cu 7,5 t scris pe caroserie, deasupra unei săgeți albe în sus. Se folosește împreună cu C18 – Accesul interzis vehiculelor cu masa totală peste 7,5 t, pus pe drumul închis acestor camioane.

Când se folosește clasa I

Indicatorul are folie retroreflectorizantă clasa I (RA1): 70 cd/(lx·m²) pentru alb și 7 ani durată de serviciu. Este alegerea economică pentru locurile fără multe surse de lumină, ca drumurile comunale, vicinale și private sau străzile fără iluminat puternic. Unde sunt iluminat stradal, vitrine sau reclame, SR 1848-2 cere folie prismatică clasa 2 sau 3, care se vede mai bine pe fundalul luminat.

Unde se montează, după SR 1848-1:2024

Se montează la 30–200 m de locul în care începe devierea vehiculelor din categoria desenată, cu masa totală sau masa pe osie mai mare decât cea înscrisă pe indicator, și se completează, după situația din teren, cu C18.

Indicatoarele de orientare dirijează șoferii și arată existența pe partea carosabilă a unor benzi cu destinație specială. Pe drumurile publice obișnuite au fond albastru și inscripții albe, iar pe autostrăzi fond verde.

Date tehnice

- panou de 65 × 85 cm: dreptunghi albastru cu silueta albă a unui autocamion, masa de 7,5 t scrisă cu negru pe caroserie, și o săgeată albă în sus;
- tablă de oțel galvanizat de 1 mm, cu colțurile rotunjite și marginile ambutisate, fără canturi tăioase;
- vopsit în câmp electrostatic, cu vopsea rezistentă la UV;
- folie retroreflectorizantă clasa I (RA1), rezistentă la UV și intemperii, cu durată de serviciu de 7 ani;
- greutate: 5 kg;
- prindere inclusă: 2 cleme pentru stâlp Ø48 mm și 4 șuruburi cu piuliță;
- marcaj CE; conform SR EN 12899-1:2007, SR 1848-1:2024, SR 1848-2:2011 și SR 1848-3:2011.

Montaj și dimensiuni

Prinderea pe stâlp este inclusă: 2 cleme pentru stâlp Ø48 mm și 4 șuruburi cu piuliță; la cerere, clemele se livrează pentru stâlp Ø60 mm. Marginea de jos a indicatorului se pune la 1,50–2,50 m deasupra drumului sau a bordurii trotuarului, iar marginea dinspre drum la 0,50–2,0 m de platforma drumului. Indicatorul trebuie să se vadă de la cel puțin 50 m în localitate și de la 100 m în afara ei.

Stâlpul se comandă separat. Pentru montaj fix, cu fundație din beton: stâlp zincat Ø48 mm, 300 cm. Pentru montaj temporar, fără fundație: stâlp pe trepied Ø48 mm, 120 cm. Pe beton sau pe dale, unde nu se poate săpa: stâlp cu flanșă Ø60 mm, 300 cm, prins cu șuruburi; pentru el cere la comandă clemele de Ø60 mm.

Panoul are 65 × 85 cm. Masa este scrisă ca pe C18, după figura din SR 1848-1:2024: cifra mare, apoi virgula și zecimala mai mici, cu „t” deasupra zecimalei, în cifre înguste negre pe caroseria albă.

Pentru camioanele de peste 3,5 t există F17 pentru autocamioane peste 3,5 t, iar pentru alte categorii sau mase, F17 fără masă înscrisă, la care masa se scrie la comandă.

Desene și detalii · 1/3

F17 – Traseu de urmat pentru anumite categorii de vehicule

Route for specified vehicle categories

65 x 85 cm · dimensiunile feței indicatorului

65 x 85 cm · sign face dimensions

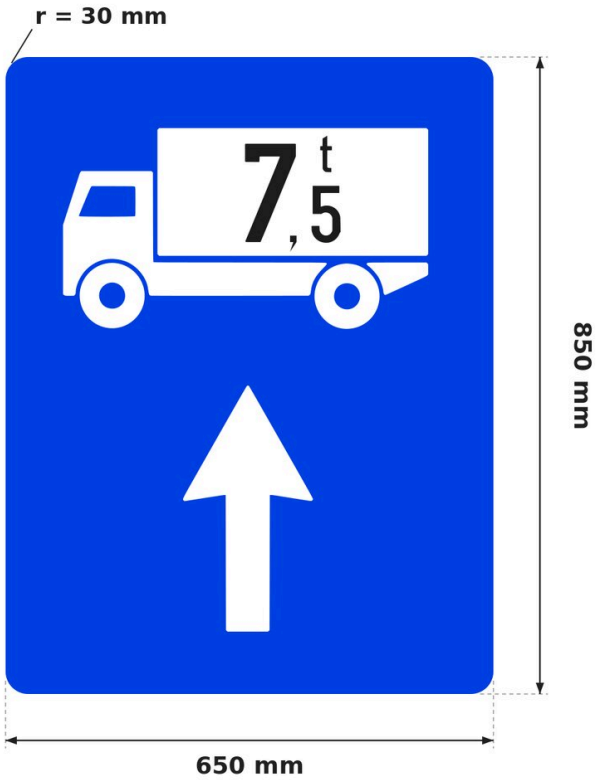

Dimensiuni SR 1848-2 (mm)
SR 1848-2 dimensions (mm)

65 x 85 cm	
650 x 850 · r = 30	
toate drumurile all roads	

Cotele sunt ale feței retroreflectorizante.
Dimensions of the retroreflective face.

Categoria de vehicule (și masa) se alege la comandă; imaginea arată exemplul.
The vehicle category (and mass) is made to order; the picture shows the example.

Săgețile și liniile nu sunt cotate în SR 1848-2; s-au luat de pe desen.
Arrows and lines are not dimensioned in SR 1848-2; taken from the drawing.

Masa ca în figura SR 1848-1:2024: cifra mare 131 mm, zecimala 75 mm, „t" 48 mm; virgula după SR 1848-3 (2/7 din 75 = 21 mm); SR 1848-2 nu dă înălțimile.
Mass as in the SR 1848-1:2024 figure: big digit 131 mm, decimal 75 mm, "t" 48 mm; comma to SR 1848-3 (2/7 of 75 = 21 mm); SR 1848-2 gives no heights.

Panoul suport depășește fața cu 5–10 mm (SR 1848-2, 6.1).
The backing panel is 5–10 mm larger than the face (SR 1848-2, 6.1).

Colțurile se racordează cu raza r = 30 mm (SR 1848-2, 6.6).
Corners are rounded with radius r = 30 mm (SR 1848-2, 6.6).

Sursa: SR 1848-2:2011, tab. 9.
Source: SR 1848-2:2011, table 9.

Desene și detalii · 2/3

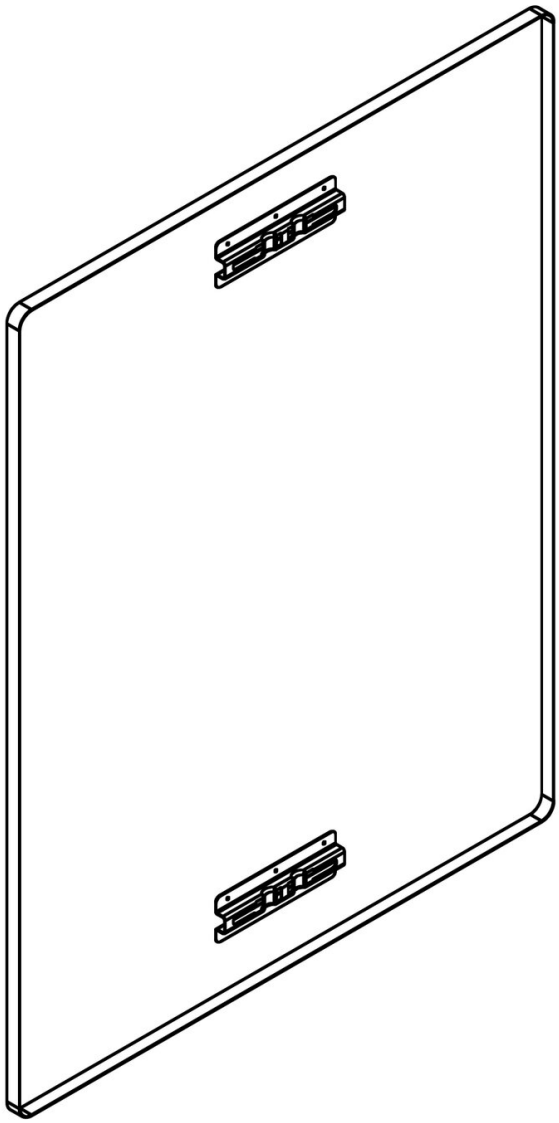

Desene și detalii · 3/3

Prindere cu canal și colier, stâlp Ø48 mm

Channel and clamp fixing, Ø48 mm post

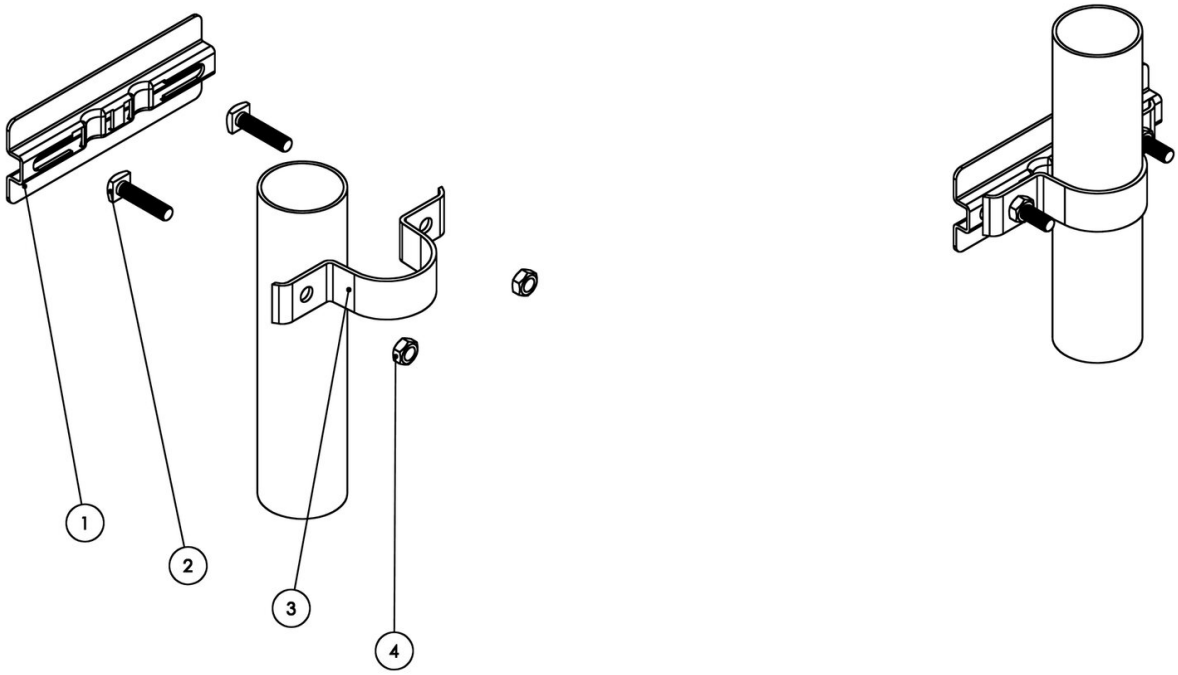

1 Canal de prindere din aluminiu (pe spatele panoului)
Aluminium fixing channel (on the back of the panel)

2 Șurub M8 × 35 cu cap pătrat, zincat (2 buc.)
M8 × 35 square-head bolt, galvanised (2 pcs)

3 Colier Ø48 mm din tablă zincată
Ø48 mm clamp, galvanised steel

4 Piuliță M8 zincată (2 buc.)
M8 nut, galvanised (2 pcs)

Set pentru un punct de prindere. Pentru stâlp Ø60 mm, colierele se livrează la cerere.
Set for one fixing point. Clamps for Ø60 mm posts are available on request.