Indicator F52 – Selectarea circulației pe direcții de mers, începutul benzii din dreapta, 65×85 cm, Clasa I

Indicatoare Rutiere Clasa I (EGP) | Indicatoare conforme SR 1848-1:2024

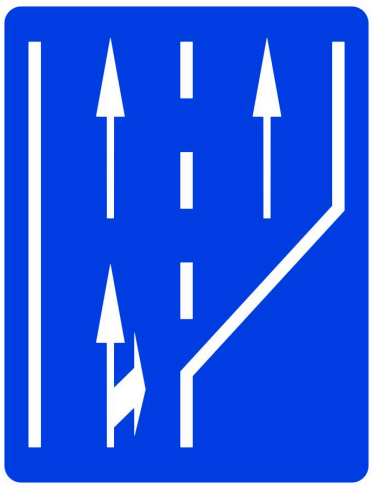

PE SCURT

- Indicator de orientare F52 „Selectarea circulației pe direcții de mers în cale curentă. Începutul benzii de circulație din dreapta", conform SR 1848-1:2024.
- Dreptunghi albastru, 65 × 85 cm, din tablă de oțel galvanizat de 1 mm.
- Folie retroreflectorizantă clasa I, durată de serviciu 7 ani.
- Prindere inclusă: 2 cleme pentru stâlp Ø48 mm și 4 șuruburi cu piuliță.
- Marcaj CE; folie și vopsea rezistente la UV și intemperii.

Cod produs	**F52**
Categorie	**Indicatoare Rutiere din Metal**
Greutate	**5 kg**
Conformitate	**Indicatoare Rutiere Clasa I (EGP)**
Conformitate	**Indicatoare conforme SR 1848-1:2024**

Produsul pe attotrafic.ro
https://attotrafic.ro/ro_RO/products/f52-selectarea-circulatiei-pe-directii-de-mers-inceputul-benzii-din-dreapta-65x85-cm-clasa-i

Specificații tehnice

Cod SR 1848-1	F52
Denumire în standard	Selectarea circulației pe direcții de mers în cale curentă. Începutul benzii de circulație din dreapta
Tip	Indicator rutier de orientare
Formă și culori	Dreptunghi albastru cu schema albă a benzilor (de la o bandă la două benzi pe sens) și săgeți albe înainte
Dimensiune	65 × 85 cm
Material	Tablă de oțel galvanizat, 1 mm

Execuție	Colțuri rotunjite, margini ambutisate, fără canturi tăioase
Vopsire	În câmp electrostatic, vopsea rezistentă la UV
Folie retroreflectorizantă	Clasa I (RA1), rezistentă la UV
Retroreflexie (alb, 0,2°/5°)	70 cd/(lx·m²)
Durata de serviciu a foliei	7 ani
Greutate	5 kg
Prindere inclusă	2 cleme, 4 șuruburi cu piuliță
Stâlp compatibil	Ø48 mm (Ø60 mm la cerere)
Standarde	SR EN 12899-1:2007, SR 1848-1:2024, SR 1848-2:2011, SR 1848-3:2011
Marcaj	CE

Descriere

F52 anunță locul în care drumul trece de la o bandă pe sens la două benzi pe sens, iar banda nouă se deschide pe dreapta. Pe fondul albastru sunt desenate liniile benzilor și săgețile albe: câte o săgeată înainte pe fiecare bandă, iar săgeata de pe banda inițială are un semn spre banda nouă, ca șoferii să-și aleagă din timp banda după direcția de mers.

Când se folosește clasa I

Indicatorul are folie retroreflectorizantă clasa I (RA1): 70 cd/(lx·m²) pentru alb și 7 ani durată de serviciu. Este alegerea economică pentru locurile fără multe surse de lumină, ca drumurile comunale, vicinale și private sau străzile fără iluminat puternic. Unde sunt iluminat stradal, vitrine sau reclame, SR 1848-2 cere folie prismatică clasa 2 sau 3, care se vede mai bine pe fundalul luminat.

Unde se montează, după SR 1848-1:2024

Se montează la începutul sectorului de tranziție de la o bandă pe sens la două benzi pe sens. Schema de pe indicator se adaptează situației din teren. Indicatorul se poate folosi și pe autostrăzi, unde are fond verde.

F52 este un indicator nou, introdus de SR 1848-1:2024. Perechea lui, F52a, se folosește când banda nouă apare pe stânga.

Indicatoarele de orientare dirijează șoferii și arată existența pe partea carosabilă a unor benzi cu destinație specială. Pe drumurile publice obișnuite au fond albastru și inscripții albe, iar pe autostrăzi fond verde.

Date tehnice

- panou de 65 × 85 cm: dreptunghi albastru cu schema albă a benzilor, de la o bandă la două benzi pe sens, și săgeți albe înainte;
- tablă de oțel galvanizat de 1 mm, cu colțurile rotunjite și marginile ambutisate, fără canturi tăioase;
- vopsit în câmp electrostatic, cu vopsea rezistentă la UV;
- folie retroreflectorizantă clasa I (RA1), rezistentă la UV și intemperii, cu durată de serviciu de 7 ani;
- greutate: 5 kg;
- prindere inclusă: 2 cleme pentru stâlp Ø48 mm și 4 șuruburi cu piuliță;
- marcaj CE; conform SR EN 12899-1:2007, SR 1848-1:2024, SR 1848-2:2011 și SR 1848-3:2011.

Montaj și dimensiuni

Prinderea pe stâlp este inclusă: 2 cleme pentru stâlp Ø48 mm și 4 șuruburi cu piuliță; la cerere, clemele se livrează pentru stâlp Ø60 mm. Marginea de jos a indicatorului se pune la 1,50–2,50 m deasupra drumului sau a bordurii trotuarului, iar marginea dinspre drum la 0,50–2,0 m de platforma drumului. Indicatorul trebuie să se vadă de la cel puțin 50 m în localitate și de la 100 m în afara ei.

Stâlpul se comandă separat. Pentru montaj fix, cu fundație din beton: stâlp zincat Ø48 mm, 300 cm. Pentru montaj temporar, fără fundație: stâlp pe trepied Ø48 mm, 120 cm. Pe beton sau pe dale, unde nu se poate săpa: stâlp cu flanșă Ø60 mm, 300 cm, prins cu șuruburi; pentru el cere la comandă clemele de Ø60 mm.

Panoul are 65 × 85 cm. SR 1848-2:2011 nu are încă un rând pentru F52; s-a folosit formatul celorlalte panouri pentru benzi de circulație.

Desene și detalii · 1/3

F52 – Selectarea circulației pe direcții de mers în cale curentă. Începutul benzii de circulație din dreapta

Lane selection by direction on the main carriageway. Start of the right-hand traffic lane

65 x 85 cm · dimensiunile feței indicatorului

65 x 85 cm · sign face dimensions

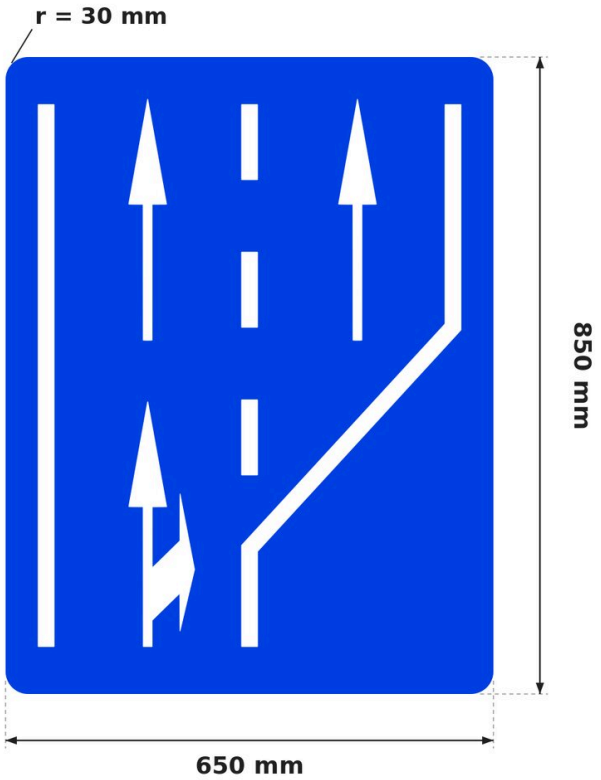

Dimensiuni (mm) Dimensions (mm)
65 x 85 cm 650 x 850 · r = 30 toate drumurile all roads

Cotele sunt ale feței retroreflectorizante.
Dimensions of the retroreflective face.

Indicator nou în SR 1848-1:2024, fără rând în SR 1848-2; mărimea ca la celelalte panouri de benzi (650 x 850).
New in SR 1848-1:2024, no row in SR 1848-2; size as the other lane panels (650 x 850).

Desenat după figura din SR 1848-1:2024; săgețile și liniile nu sunt cotate în standard.
Drawn from the SR 1848-1:2024 figure; arrows and lines are not dimensioned in the standard.

Schema se adaptează situației din teren (SR 1848-1:2024); imaginea arată figura din standard.
The layout is adapted to the site (SR 1848-1:2024); the picture shows the standard's figure.

Panoul suport depășește fața cu 5–10 mm (SR 1848-2, 6.1).
The backing panel is 5–10 mm larger than the face (SR 1848-2, 6.1).

Colțurile se racordează cu raza r = 30 mm (SR 1848-2, 6.6).
Corners are rounded with radius r = 30 mm (SR 1848-2, 6.6).

Sursa: SR 1848-1:2024, figura F52.
Source: SR 1848-1:2024, figure F52.

Desene și detalii · 2/3

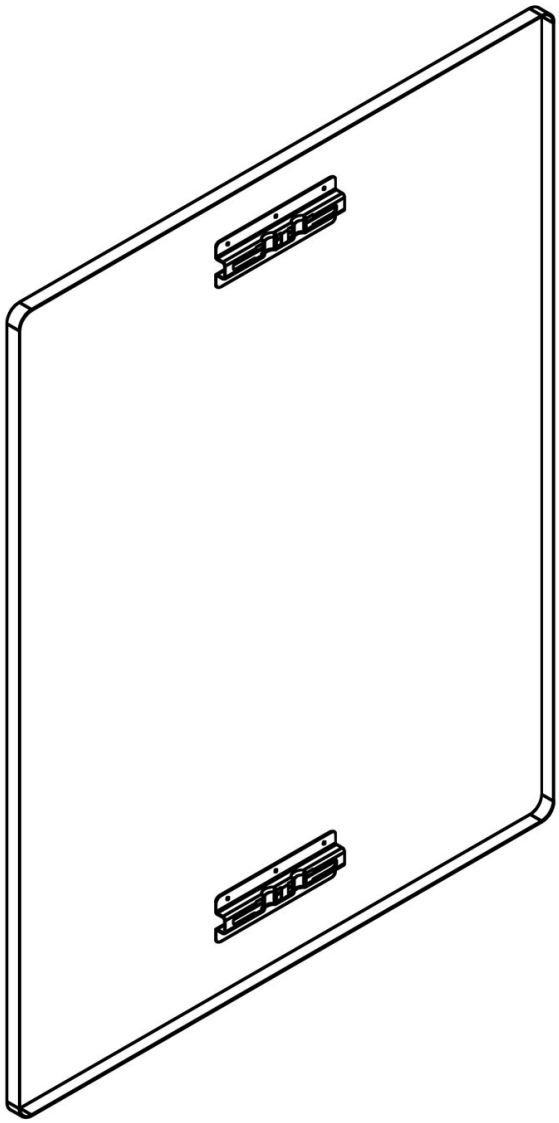

Desene și detalii · 3/3

Prindere cu canal și colier, stâlp Ø48 mm

Channel and clamp fixing, Ø48 mm post

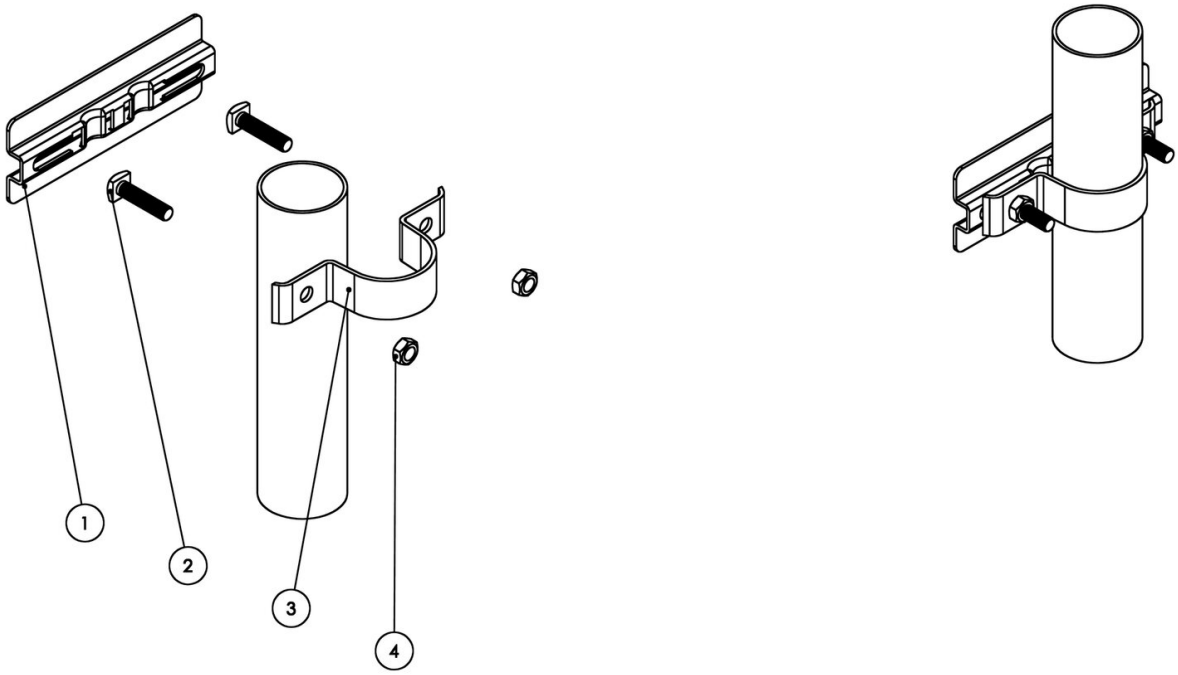

1 Canal de prindere din aluminiu (pe spatele panoului)
Aluminium fixing channel (on the back of the panel)

2 Șurub M8 × 35 cu cap pătrat, zincat (2 buc.)
M8 × 35 square-head bolt, galvanised (2 pcs)

3 Colier Ø48 mm din tablă zincată
Ø48 mm clamp, galvanised steel

4 Piuliță M8 zincată (2 buc.)
M8 nut, galvanised (2 pcs)

Set pentru un punct de prindere. Pentru stâlp Ø60 mm, colierele se livrează la cerere.
Set for one fixing point. Clamps for Ø60 mm posts are available on request.