Indicator G11 – Poliția, 50×65 cm, Clasa II

Indicatoare conforme SR 1848-1:2024



PE SCURT

- Indicator de informare G11 „Poliția", conform SR 1848-1:2024.
- Dreptunghi albastru, 50 × 65 cm, din tablă de oțel galvanizat de 1 mm.
- Folie prismatică clasa II (RA2), durată de serviciu garantată 10 ani.
- Prindere inclusă: 2 cleme pentru stâlp Ø48 mm și 4 șuruburi cu piuliță.
- Marcaj CE; folie și vopsea rezistente la UV și intemperii.

Cod produs	**G11_II**
Categorie	**Indicatoare Rutiere din Metal (Clasa II)**
Greutate	**3,2 kg**
Conformitate	**Indicatoare conforme SR 1848-1:2024**

Produsul pe attotrafic.ro
https://attotrafic.ro/ro_RO/products/g11-politia-50x65-cm-clasa-ii

Specificații tehnice

Cod SR 1848-1	G11
Denumire în standard	Poliția
Tip	Indicator rutier de informare
Formă și culori	Dreptunghi albastru, cu un câmp alb pe care este scris POLITIA
Câmp alb	40 × 35 cm
Dimensiune	50×65 cm
Material	Tablă de oțel galvanizat, 1 mm
Execuție	Colțuri rotunjite, margini ambutisate, fără canturi tăioase
Vopsire	În câmp electrostatic, vopsea rezistentă la UV

Folie retroreflectorizantă	Clasa II (RA2), prismatică, rezistentă la UV
Retroreflexie (alb, 0,2°/5°)	250 cd/(lx·m²)
Durata de serviciu a foliei	10 ani (SR 1848-2)
Prindere inclusă	2 cleme, 4 șuruburi cu piuliță
Stâlp compatibil	Ø48 mm (Ø60 mm la cerere)
Standarde	SR EN 12899-1:2007, SR 1848-1:2024, SR 1848-2:2011, SR 1848-3:2011
Marcaj	CE

Descriere

G11 anunță sediul poliției: inscripția POLITIA, neagră pe câmp alb, în dreptunghiul albastru. Varianta aceasta are folie prismatică clasa II, care se vede de departe noaptea și pe străzile luminate.

De ce clasa II

Folia prismatică clasa II (RA2) întoarce spre șofer de aproximativ trei-patru ori mai multă lumină din faruri decât folia clasa I, așa că indicatorul se vede de mai departe noaptea și rămâne lizibil și când e privit din unghi. SR 1848-2 cere folie prismatică clasa 2 sau 3 în zonele cu multe surse de lumină, cum sunt străzile cu iluminat public, vitrine și reclame, unde un indicator clasa I se pierde în fundal. Durata de serviciu garantată a foliei clasa II este de 10 ani, față de 7 ani la clasa I.

Unde se montează, după SR 1848-1:2024

Se montează în apropierea sediului poliției. Când acesta se află pe un drum lateral, sub inscripție, pe fondul albastru, se poate desena cu alb o săgeată, cu distanța până la sediu deasupra ei.

Ca regulă generală, indicatoarele de informare se montează în zona obiectivului semnalizat. Dacă e nevoie, se presemnalizează cu un indicator identic, la cel puțin 50 m în localități și la cel puțin 150 m în afara lor, cu distanța înscrisă cu alb la partea de jos sau pe panoul adițional P1.

Date tehnice

- panou de 50 × 65 cm: dreptunghi albastru, cu un câmp alb pe care este scris POLITIA;
- tablă de oțel galvanizat de 1 mm, cu colțurile rotunjite și marginile ambutisate, fără canturi tăioase;
- vopsit în câmp electrostatic, cu vopsea rezistentă la UV;
- folie retroreflectorizantă prismatică clasa II (RA2), rezistentă la UV și intemperii, cu durată de serviciu garantată de 10 ani;
- prindere inclusă: 2 cleme pentru stâlp Ø48 mm și 4 șuruburi cu piuliță;
- marcaj CE; conform SR EN 12899-1:2007, SR 1848-1:2024, SR 1848-2:2011 și SR 1848-3:2011.

Montaj și format

Prinderea pe stâlp este inclusă: 2 cleme pentru stâlp Ø48 mm și 4 șuruburi cu piuliță; la cerere, clemele se livrează pentru stâlp Ø60 mm. Marginea de jos a indicatorului se pune la 1,50–2,50 m deasupra drumului sau a bordurii trotuarului, iar marginea dinspre drum la 0,50–2,0 m de platforma drumului.

Stâlpul se comandă separat. Pentru montaj fix, cu fundație din beton: stâlp zincat Ø48 mm, 300 cm. Pentru montaj temporar, fără fundație: stâlp pe trepied Ø48 mm, 120 cm. Pe beton sau pe dale, unde nu se poate săpa: stâlp cu flanșă Ø60 mm, 300 cm, prins cu șuruburi; pentru el cere la comandă clemele de Ø60 mm.

SR 1848-2 prevede pentru acest indicator o singură mărime, cu dimensiunile de 50×65 cm; varianta cu folie clasa I, de aceeași mărime, este G11.

Desene și detalii · 1/3

G11 – Poliția

Police

50 x 65 cm · dimensiunile feței indicatorului

50 x 65 cm · sign face dimensions

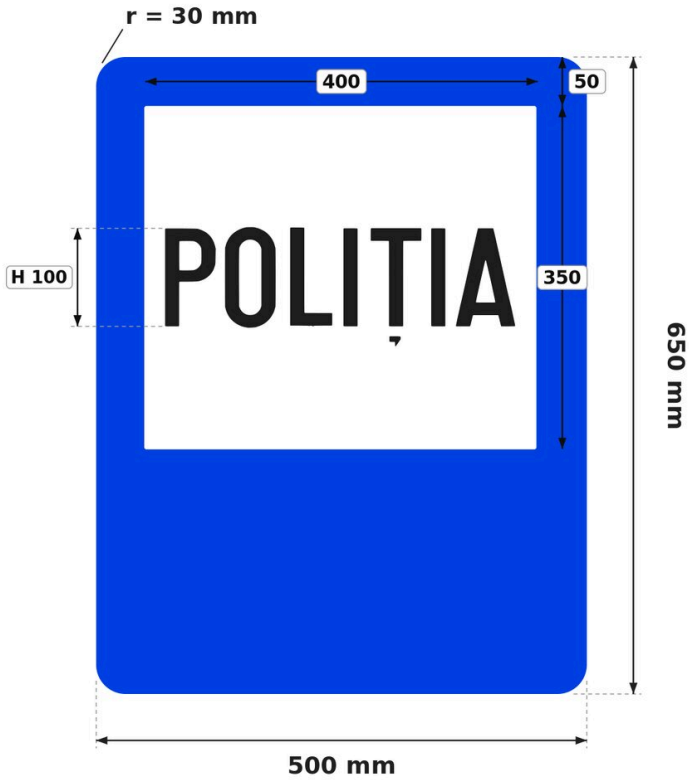

Dimensiuni SR 1848-2 (mm)
SR 1848-2 dimensions (mm)

50 x 65 cm
500 x 650 · r = 30
toate drumurile
all roads

Cotele sunt ale feței retroreflectorizante.
Dimensions of the retroreflective face.
Panoul suport depășește fața cu 5–10 mm (SR 1848-2, 6.1).
The backing panel is 5–10 mm larger than the face (SR 1848-2, 6.1).
Colțurile se racordează cu raza r = 30 mm (SR 1848-2, 6.6).
Corners are rounded with radius r = 30 mm (SR 1848-2, 6.6).
Fond albastru; câmpul alb 400 x 350 mm, la 50 mm de marginea de sus.
Blue background; white field 400 x 350 mm, 50 mm from the top edge.
Scriere tip „îngust” (SR 1848-3); textul ca în figura din SR 1848-1:2024.
Narrow type (SR 1848-3); text as in the SR 1848-1:2024 figure.
„POLIȚIA”: H = 100 mm (tab. 9).
„POLIȚIA”: H = 100 mm (table 9).
Scriere SR 1848-3: tip „îngust”, H = 100 mm.
SR 1848-3 lettering: narrow type, H = 100 mm.
Sursa: SR 1848-2:2011, tab. 9.
Source: SR 1848-2:2011, table 9.

Desene și detalii · 2/3

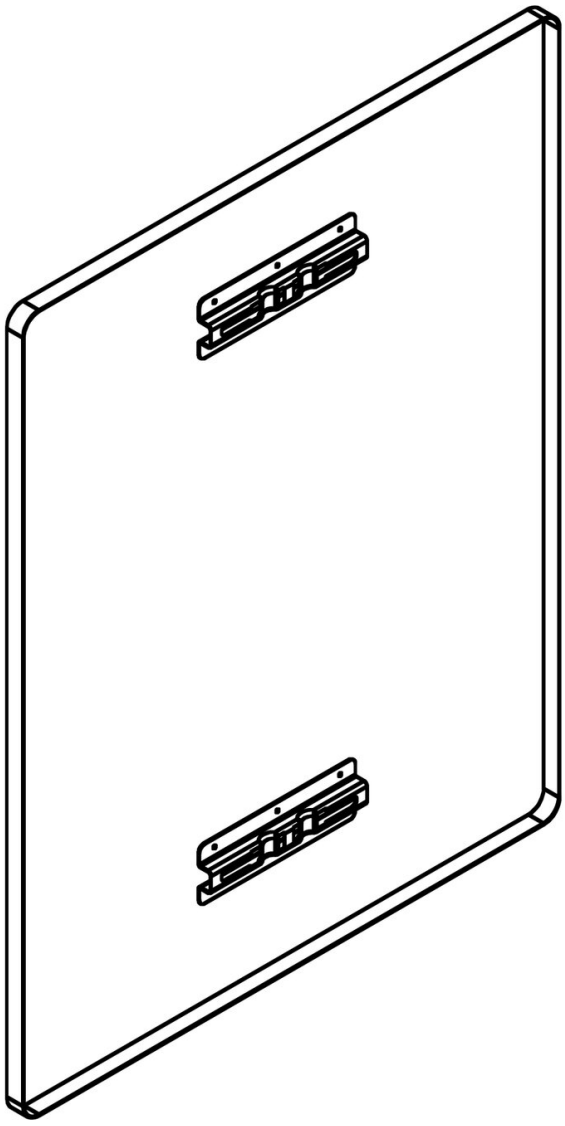

Desene și detalii · 3/3

Prindere cu canal și colier, stâlp Ø48 mm

Channel and clamp fixing, Ø48 mm post

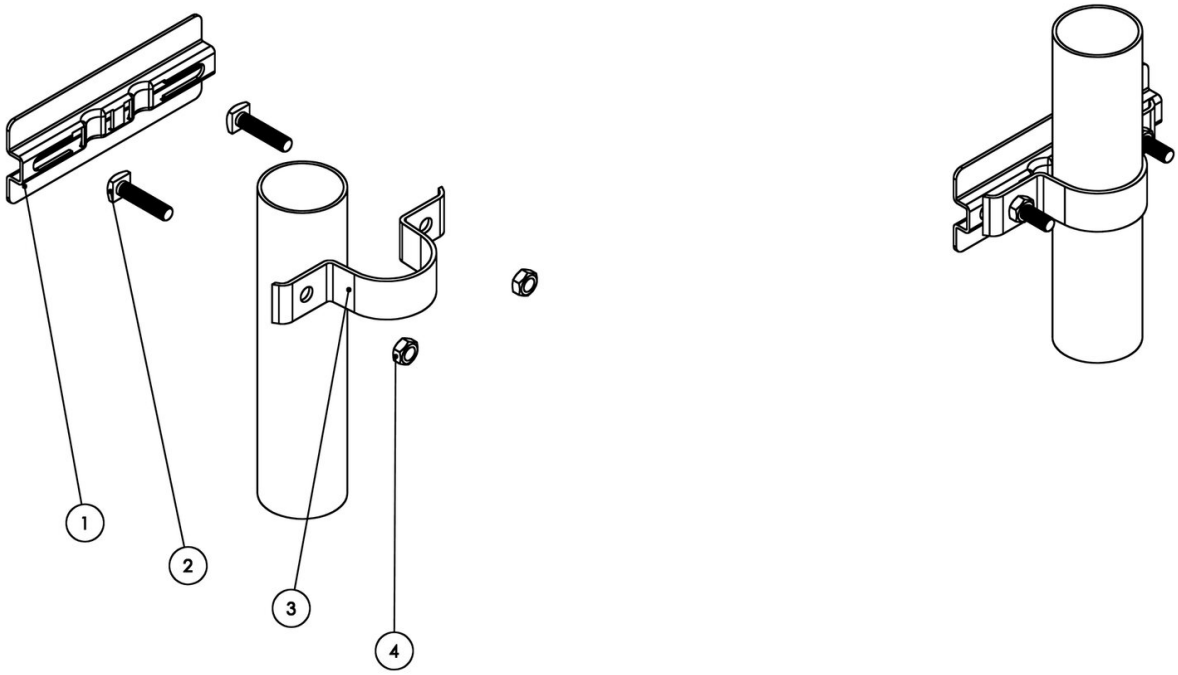

1 Canal de prindere din aluminiu (pe spatele panoului)
Aluminium fixing channel (on the back of the panel)

2 Șurub M8 × 35 cu cap pătrat, zincat (2 buc.)
M8 × 35 square-head bolt, galvanised (2 pcs)

3 Colier Ø48 mm din tablă zincată
Ø48 mm clamp, galvanised steel

4 Piuliță M8 zincată (2 buc.)
M8 nut, galvanised (2 pcs)

Set pentru un punct de prindere. Pentru stâlp Ø60 mm, colierele se livrează la cerere.
Set for one fixing point. Clamps for Ø60 mm posts are available on request.