Indicator G73 – Rovinietă obligatorie, 50×65 cm, Clasa I

Indicatoare Rutiere Clasa I (EGP) | Indicatoare conforme SR 1848-1:2024



PE SCURT

- Indicator de informare G73 „Rovinietă obligatorie", conform SR 1848-1:2024.
- Dreptunghi albastru, 50 × 65 cm, din tablă de oțel galvanizat de 1 mm.
- Folie retroreflectorizantă clasa I, durată de serviciu 7 ani.
- Prindere inclusă: 2 cleme pentru stâlp Ø48 mm și 4 șuruburi cu piuliță.
- Marcaj CE; folie și vopsea rezistente la UV și intemperii.

Cod produs	**G73**
Categorie	**Indicatoare Rutiere din Metal**
Greutate	**3,2 kg**
Conformitate	**Indicatoare Rutiere Clasa I (EGP)**
Conformitate	**Indicatoare conforme SR 1848-1:2024**

Produsul pe attotrafic.ro
https://attotrafic.ro/ro_RO/products/g73-rovinieta-obligatorie-50×65-cm-clasa-i

Specificații tehnice

Cod SR 1848-1	G73
Denumire în standard	Rovinietă obligatorie
Tip	Indicator rutier de informare
Formă și culori	Dreptunghi albastru cu câmp alb (simbolul autostrăzii și inscripția ROVINIETĂ) și inscripțiile albe OBLIGATORIE și MANDATORY
Dimensiune	50 × 65 cm
Material	Tablă de oțel galvanizat, 1 mm
Execuție	Colțuri rotunjite, margini ambutisate, fără canturi tăioase
Vopsire	În câmp electrostatic, vopsea rezistentă la UV

Folie retroreflectorizantă	Clasa I (RA1), rezistentă la UV
Retroreflexie (alb, 0,2°/5°)	70 cd/(lx·m²)
Durata de serviciu a foliei	7 ani
Greutate	3,2 kg
Prindere inclusă	2 cleme, 4 șuruburi cu piuliță
Stâlp compatibil	Ø48 mm (Ø60 mm la cerere)
Standarde	SR EN 12899-1:2007, SR 1848-1:2024, SR 1848-2:2011, SR 1848-3:2011
Marcaj	CE

Descriere

G73 anunță că pe drumul care urmează este obligatorie rovinieta și se pune în apropierea locurilor de unde aceasta se poate cumpăra. Pe câmpul alb sunt simbolul autostrăzii și inscripția ROVINIETĂ, iar dedesubt, cu alb pe fondul albastru, OBLIGATORIE și traducerea în engleză, MANDATORY, pentru șoferii străini.

Când se folosește clasa I

Indicatorul are folie retroreflectorizantă clasa I (RA1): 70 cd/(lx·m²) pentru alb și 7 ani durată de serviciu. Este alegerea economică pentru locurile fără multe surse de lumină, ca drumurile comunale, vicinale și private sau străzile fără iluminat puternic. Unde sunt iluminat stradal, vitrine sau reclame, SR 1848-2 cere folie prismatică clasa 2 sau 3, care se vede mai bine pe fundalul luminat.

Unde se montează, după SR 1848-1:2024

Se montează la apropierea de locurile de unde se pot procura roviniete.

G73 este un indicator nou, introdus de SR 1848-1:2024. Unde rovinieta este verificată cu camere video se folosește G74 – Videocontrol rovinietă.

Ca toate indicatoarele de informare din grupa G, are formă dreptunghiulară sau pătrată; fondul este albastru pe drumurile obișnuite și verde pe autostrăzi.

Date tehnice

- panou de 50 × 65 cm: dreptunghi albastru cu câmp alb (simbolul autostrăzii și inscripția ROVINIETĂ) și inscripțiile albe OBLIGATORIE și MANDATORY;
- tablă de oțel galvanizat de 1 mm, cu colțurile rotunjite și marginile ambutisate, fără canturi tăioase;
- vopsit în câmp electrostatic, cu vopsea rezistentă la UV;
- folie retroreflectorizantă clasa I (RA1), rezistentă la UV și intemperii, cu durată de serviciu de 7 ani;
- greutate: 3,2 kg;
- prindere inclusă: 2 cleme pentru stâlp Ø48 mm și 4 șuruburi cu piuliță;
- marcaj CE; conform SR EN 12899-1:2007, SR 1848-1:2024, SR 1848-2:2011 și SR 1848-3:2011.

Montaj și dimensiuni

Prinderea pe stâlp este inclusă: 2 cleme pentru stâlp Ø48 mm și 4 șuruburi cu piuliță; la cerere, clemele se livrează pentru stâlp Ø60 mm. Marginea de jos a indicatorului se pune la 1,50–2,50 m deasupra drumului sau a bordurii trotuarului, iar marginea dinspre drum la 0,50–2,0 m de platforma drumului. Indicatorul trebuie să se vadă de la cel puțin 50 m în localitate și de la 100 m în afara ei.

Stâlpul se comandă separat. Pentru montaj fix, cu fundație din beton: stâlp zincat Ø48 mm, 300 cm. Pentru montaj temporar, fără fundație: stâlp pe trepied Ø48 mm, 120 cm. Pe beton sau pe dale, unde nu se poate săpa: stâlp cu flanșă Ø60 mm, 300 cm, prins cu șuruburi; pentru el cere la comandă clemele de Ø60 mm.

Panoul are 50 × 65 cm, formatul indicatoarelor de informare cu câmp alb; SR 1848-2:2011 nu are încă un rând pentru G73.

Desene și detalii · 1/3

G73 – Rovinietă obligatorie

Road vignette required

50 x 65 cm · dimensiunile feței indicatorului

50 x 65 cm · sign face dimensions



Dimensiuni (mm) Dimensions (mm)
50 x 65 cm 500 x 650 · r = 30 toate drumurile all roads

Cotele sunt ale feței retroreflectorizante.
Dimensions of the retroreflective face.

Fond albastru; câmpul alb 400 x 350 mm, la 50 mm de marginea de sus.
Blue background; white field 400 x 350 mm, 50 mm from the top edge.

Indicator nou în SR 1848-1:2024, fără rând în SR 1848-2; mărimea ca la celelalte panouri de serviciu (500 x 650).
New in SR 1848-1:2024, no row in SR 1848-2; size as the other service panels (500 x 650).

Înălțimea scrierii nu este dată în SR 1848-2; s-a măsurat pe figura din SR 1848-1:2024.
Letter height not given in SR 1848-2; measured on the SR 1848-1:2024 figure.

Desenat după figura din SR 1848-1:2024.
Drawn from the SR 1848-1:2024 figure.

Panoul suport depășește fața cu 5–10 mm (SR 1848-2, 6.1).
The backing panel is 5–10 mm larger than the face (SR 1848-2, 6.1).

Colțurile se racordează cu raza r = 30 mm (SR 1848-2, 6.6).
Corners are rounded with radius r = 30 mm (SR 1848-2, 6.6).

Scriere SR 1848-3: tip „îngust", H = 65 mm.
SR 1848-3 lettering: narrow type, H = 65 mm.

Sursa: SR 1848-1:2024, figura G73.
Source: SR 1848-1:2024, figure G73.

Desene și detalii · 2/3

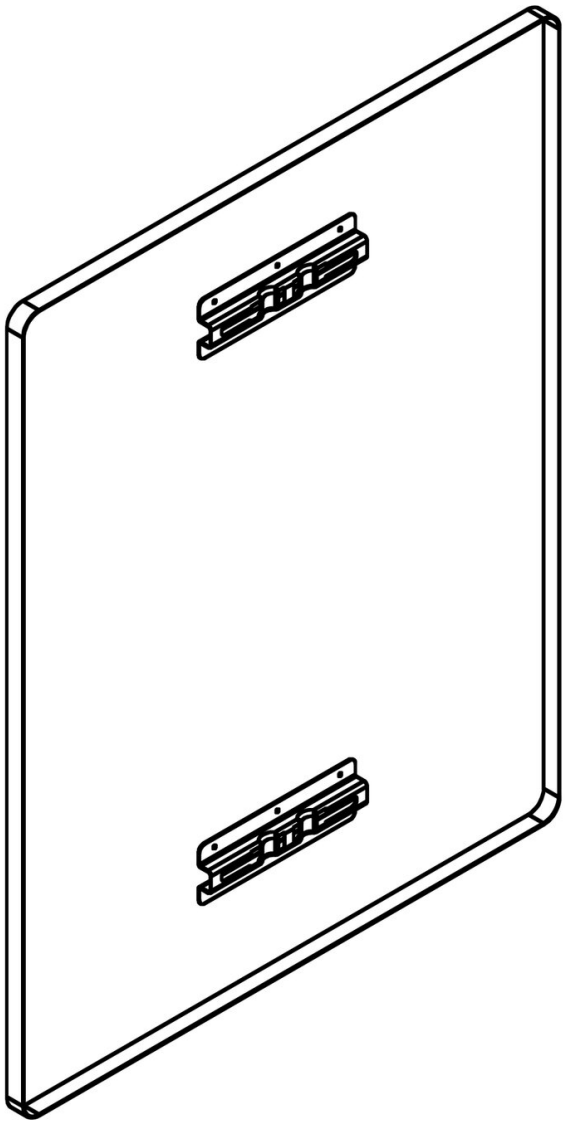

Desene și detalii · 3/3

Prindere cu canal și colier, stâlp Ø48 mm

Channel and clamp fixing, Ø48 mm post

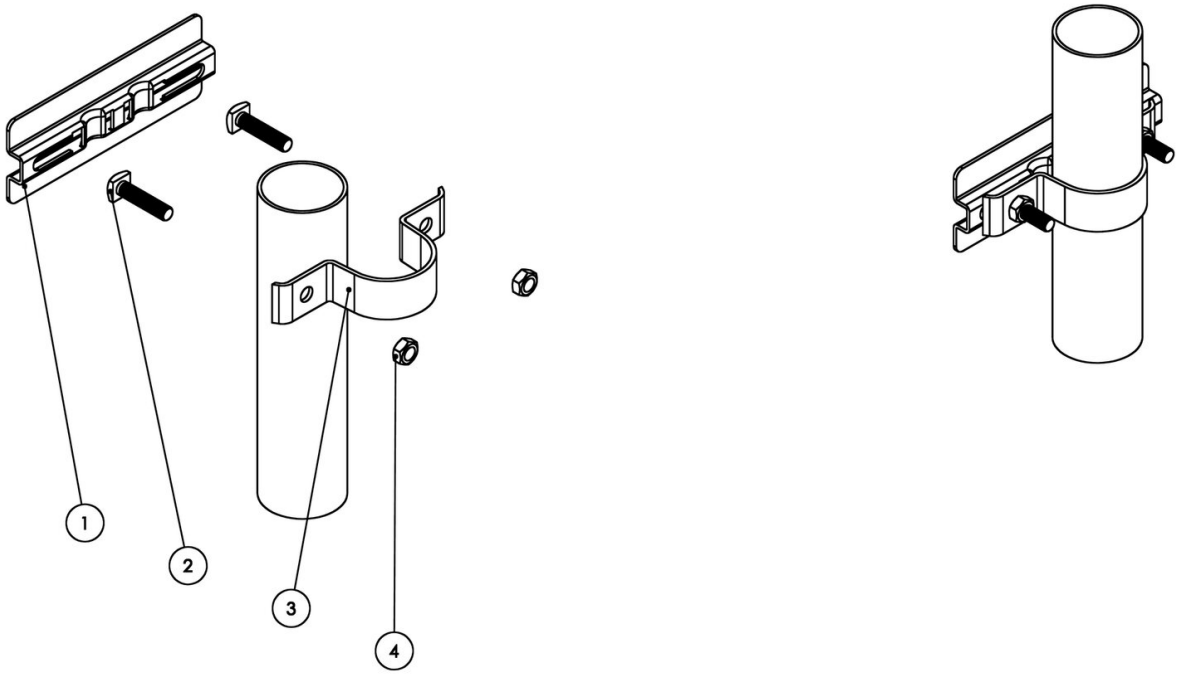

1 Canal de prindere din aluminiu (pe spatele panoului)
Aluminium fixing channel (on the back of the panel)

2 Șurub M8 × 35 cu cap pătrat, zincat (2 buc.)
M8 × 35 square-head bolt, galvanised (2 pcs)

3 Colier Ø48 mm din tablă zincată
Ø48 mm clamp, galvanised steel

4 Piuliță M8 zincată (2 buc.)
M8 nut, galvanised (2 pcs)

Set pentru un punct de prindere. Pentru stâlp Ø60 mm, colierele se livrează la cerere.
Set for one fixing point. Clamps for Ø60 mm posts are available on request.