Indicator A33 – Intersecție cu un drum fără prioritate (din ambele părți), 90 cm, Clasa II

Indicatoare conforme SR 1848-1:2024

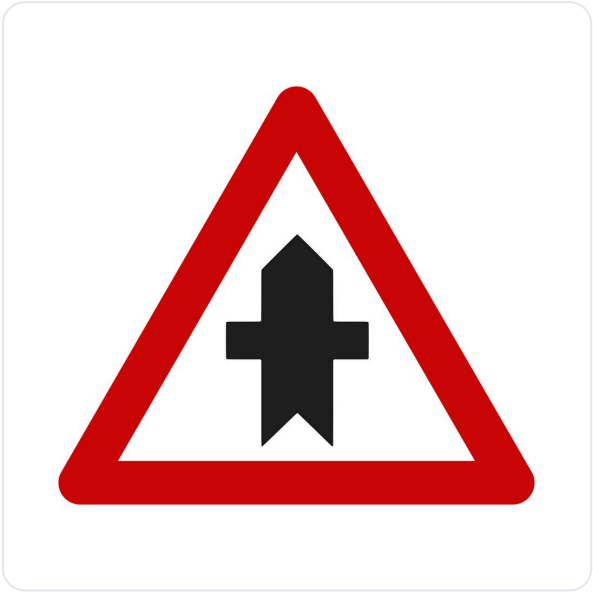

PE SCURT

- Indicator de avertizare A33 „Intersecție cu un drum fără prioritate", conform SR 1848-1:2024.
- Triunghi de 90 cm din tablă de oțel galvanizat de 1 mm.
- Folie prismatică clasa II (RA2), durată de serviciu garantată 10 ani.
- Prindere inclusă: 2 cleme pentru stâlp Ø48 mm și 4 șuruburi cu piuliță.
- Marcaj CE; folie și vopsea rezistente la UV și intemperii.

Cod produs	**A33_II**
Categorie	**Indicatoare Rutiere din Metal (Clasa II)**
Greutate	**5 kg**
Conformitate	**Indicatoare conforme SR 1848-1:2024**

Produsul pe attotrafic.ro
https://attotrafic.ro/ro_RO/products/indicator-a33-intersectie-cu-un-drum-fara-prioritate-din-ambele-parti-90-cm-clasa-ii

Specificații tehnice

Cod SR 1848-1	A33
Denumire în standard	Intersecție cu un drum fără prioritate
Tip	Indicator rutier de avertizare
Formă și culori	Triunghi echilateral, chenar roșu, fond alb, simbol negru
Dimensiune	90 cm
Format (SR 1848-2)	Mare
Material	Tablă de oțel galvanizat, 1 mm
Execuție	Colțuri rotunjite, margini ambutisate, fără canturi tăioase
Vopsire	În câmp electrostatic, vopsea rezistentă la UV

Folie retroreflectorizantă	Clasa II (RA2), prismatică, rezistentă la UV
Retroreflexie (alb, 0,2°/5°)	250 cd/(lx·m²)
Durata de serviciu a foliei	10 ani (SR 1848-2)
Prindere inclusă	2 cleme, 4 șuruburi cu piuliță
Stâlp compatibil	Ø48 mm (Ø60 mm la cerere)
Standarde	SR EN 12899-1:2007, SR 1848-1:2024, SR 1848-2:2011, SR 1848-3:2011
Marcaj	CE

Descriere

A33 anunță o intersecție în care drumul tău are prioritate, iar drumurile laterale vin din ambele părți. Linia groasă e drumul cu prioritate, liniile subțiri sunt drumurile care trebuie să cedeze. Triunghiul are 90 cm, formatul mare din SR 1848-2, iar folia prismatică clasa II îl face vizibil de departe și noaptea.

De ce clasa II

Folia prismatică clasa II (RA2) întoarce spre șofer de aproximativ trei-patru ori mai multă lumină din faruri decât folia clasa I, așa că indicatorul se vede de mai departe noaptea și rămâne lizibil și când e privit din unghi. SR 1848-2 cere folie prismatică clasa 2 sau 3 în zonele cu multe surse de lumină, cum sunt străzile cu iluminat public, vitrine și reclame, unde un indicator clasa I se pierde în fundal. Durata de serviciu garantată a foliei clasa II este de 10 ani, față de 7 ani la clasa I.

Unde se montează, după SR 1848-1:2024

Se pune în afara localităților, la apropierea unei intersecții cu un drum fără prioritate, dacă intersecția nu este semnalizată cu indicatoare de presemnalizare pentru orientare: F1, F1a, F2 sau F13. Nu se montează la intersecțiile cu drumuri de pământ. Pe drumurile fără prioritate trebuie să existe B1 – Cedează trecerea sau B2 – Oprire. Simbolul arată forma intersecției: aici, drumuri laterale de ambele părți.

Distanța față de pericol urmează regula generală a indicatoarelor de avertizare: cel mult 50 m în localități, 100–250 m în afara lor și 500–1.000 m pe autostrăzi și drumuri expres. Pe autostrăzi și drumuri expres, panoul adițional P4, cu distanța reală, este obligatoriu; în rest se pune doar când indicatorul trebuie montat mai departe.

Date tehnice

- triunghi echilateral cu latura de 90 cm (format mare, SR 1848-2), chenar roșu, fond alb, simbol negru;
- tablă de oțel galvanizat de 1 mm, cu colțurile rotunjite și marginile ambutisate, fără canturi tăioase;
- vopsit în câmp electrostatic, cu vopsea rezistentă la UV;
- folie retroreflectorizantă prismatică clasa II (RA2), rezistentă la UV și intemperii, cu durată de serviciu garantată de 10 ani;
- prindere inclusă: 2 cleme pentru stâlp Ø48 mm și 4 șuruburi cu piuliță;
- marcaj CE; conform SR EN 12899-1:2007, SR 1848-1:2024, SR 1848-2:2011 și SR 1848-3:2011.

Montaj și format

Prinderea pe stâlp este inclusă: 2 cleme pentru stâlp Ø48 mm și 4 șuruburi cu piuliță; la cerere, clemele se livrează pentru stâlp Ø60 mm. Marginea de jos a indicatorului se pune la 1,50–2,50 m deasupra drumului sau a bordurii trotuarului, iar marginea dinspre drum la 0,50–2,0 m de platforma drumului.

Stâlpul se comandă separat. Pentru montaj fix, cu fundație din beton: stâlp zincat Ø48 mm, 300 cm. Pentru montaj temporar, fără fundație: stâlp pe trepied Ø48 mm, 120 cm. Pe beton sau pe dale, unde nu se poate săpa: stâlp cu flanșă Ø60 mm, 300 cm, prins cu șuruburi; pentru el cere la comandă clemele de Ø60 mm.

Triunghiul de 90 cm este formatul mare din SR 1848-2, cerut pe drumurile naționale; formatul normal, de 70 cm, este pentru drumurile județene și comunale, pentru străzi și pentru drumurile private deschise circulației publice. Varianta de 70 cm, cu folie clasa I, este A33.

Desene și detalii · 1/3

A33 – Intersecție cu un drum fără prioritate

Junction with a minor road

90 cm · dimensiunile feței indicatorului

90 cm · sign face dimensions

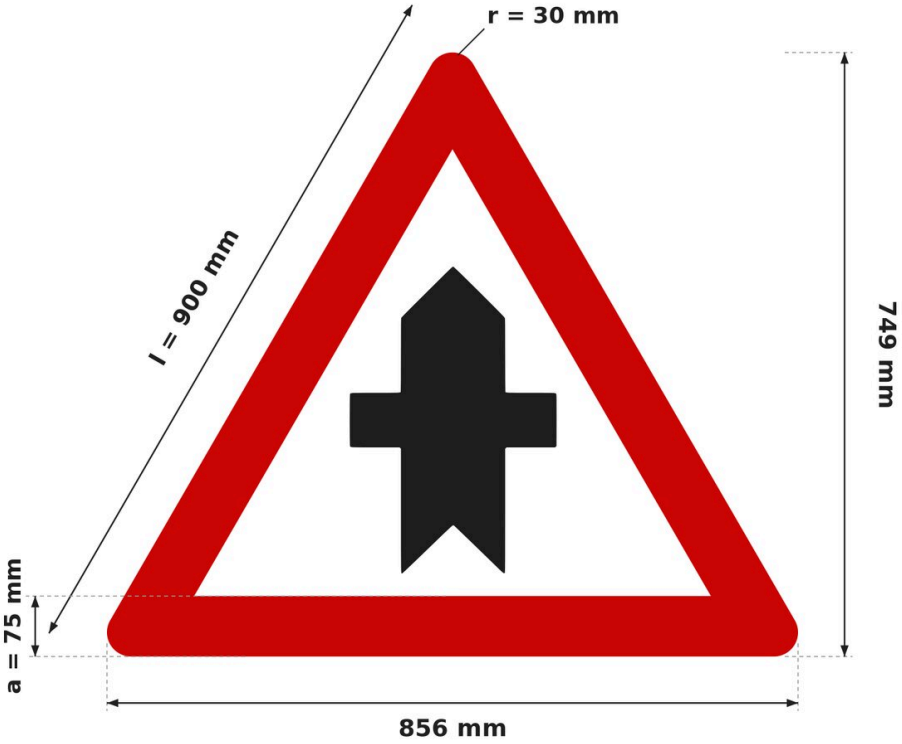

Dimensiuni SR 1848-2 (mm)
SR 1848-2 dimensions (mm)

60 cm
l = 600 · a = 50 · r = 15
drumuri vicinale cu trafic redus
low-traffic local access roads

70 cm
l = 700 · a = 60 · r = 30
drumuri județene, comunale, străzi
county and communal roads, streets

90 cm
l = 900 · a = 75 · r = 30
drumuri naționale
national roads

120 cm
l = 1200 · a = 100 · r = 30
autostrăzi
motorways

Fond alb, chenar roșu; cotele sunt ale feței retroreflectorizante.
White background, red border; dimensions of the retroreflective face.

Panoul suport depășește fața cu 5–10 mm (SR 1848-2, 6.1).
The backing panel is 5–10 mm larger than the face (SR 1848-2, 6.1).

l = latura triunghiului cu colțuri ascuțite; colțurile se racordează cu raza r.
l = side of the sharp-cornered triangle; corners are rounded with radius r.

Formatul se alege după categoria drumului (SR 1848-2, 5.2); colțuri r = 15 mm la formatul mic, r = 30 mm la celelalte.
The format follows the road category (SR 1848-2, 5.2); corners r = 15 mm on the small format, r = 30 mm on the others.

Sursa: SR 1848-2:2011, tab. 2.
Source: SR 1848-2:2011, table 2.

Desene și detalii · 2/3

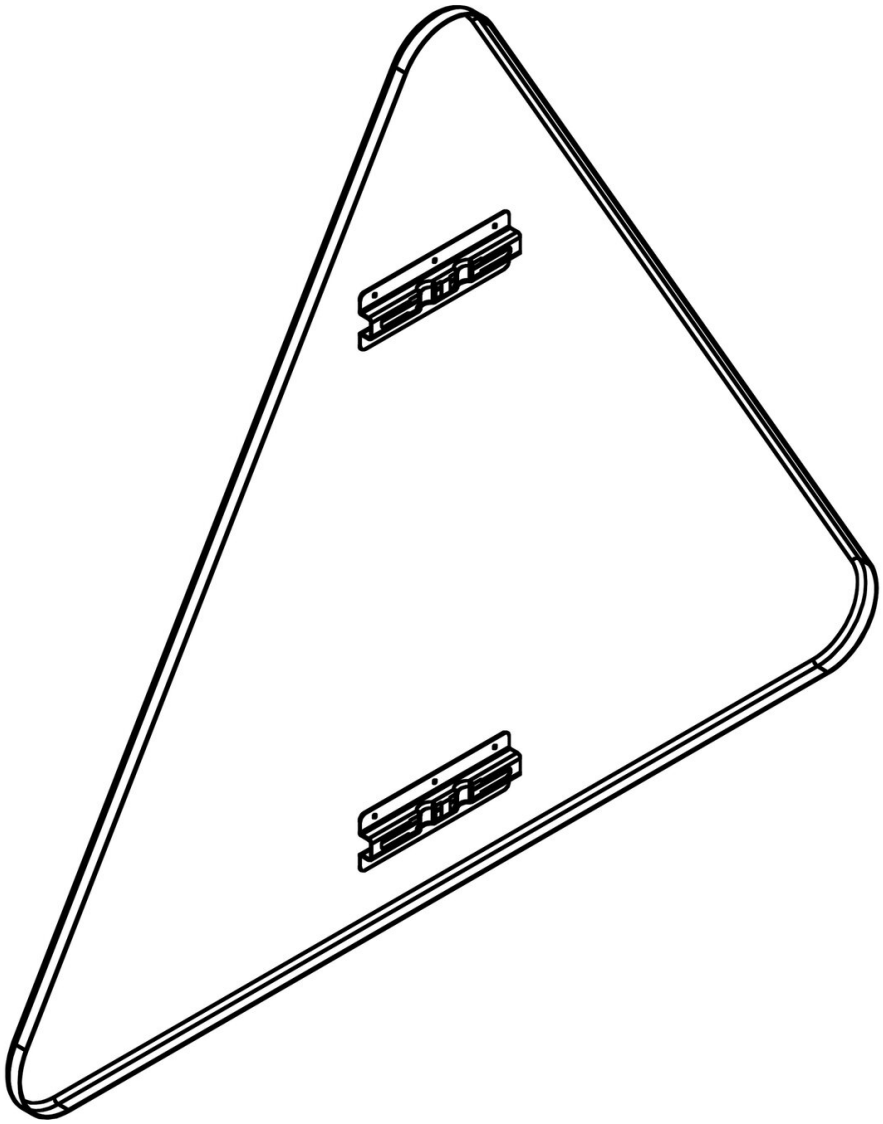

Desene și detalii · 3/3

Prindere cu canal și colier, stâlp Ø48 mm

Channel and clamp fixing, Ø48 mm post

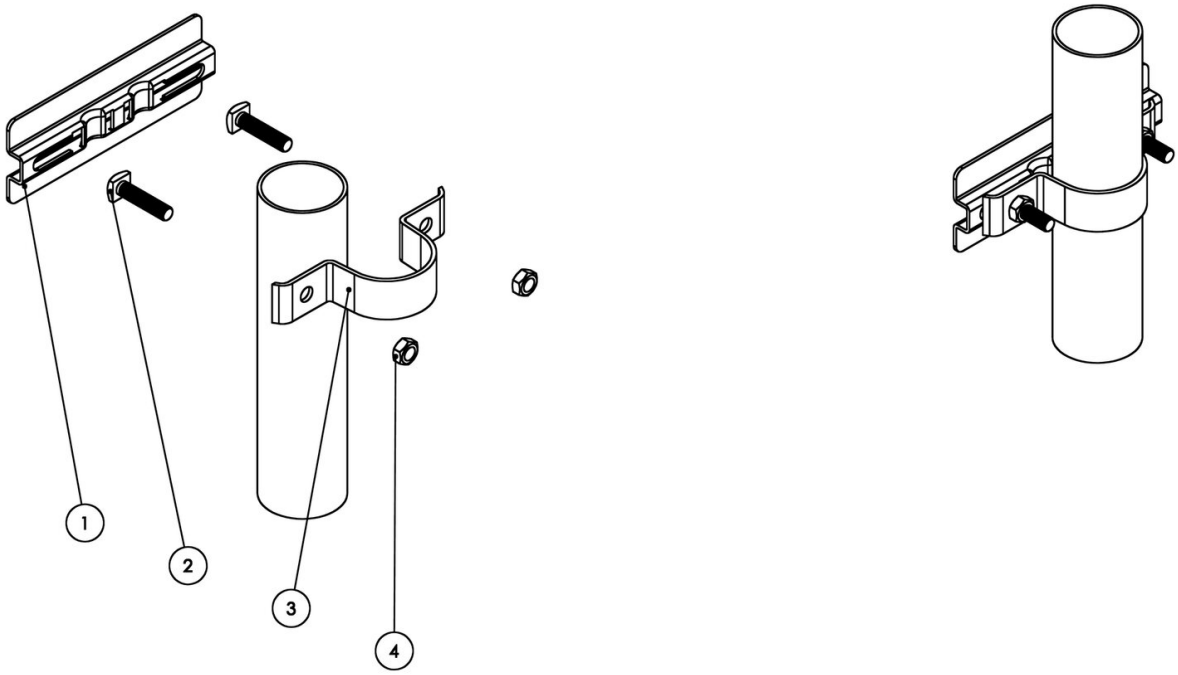

1 Canal de prindere din aluminiu (pe spatele panoului)
Aluminium fixing channel (on the back of the panel)

2 Șurub M8 × 35 cu cap pătrat, zincat (2 buc.)
M8 × 35 square-head bolt, galvanised (2 pcs)

3 Colier Ø48 mm din tablă zincată
Ø48 mm clamp, galvanised steel

4 Piuliță M8 zincată (2 buc.)
M8 nut, galvanised (2 pcs)

Set pentru un punct de prindere. Pentru stâlp Ø60 mm, colierele se livrează la cerere.
Set for one fixing point. Clamps for Ø60 mm posts are available on request.