# Stâlp de Delimitare Flexibil din TPU, 50 cm, Portocaliu

STOC LIMITAT



## PE SCURT

- Stâlp delimitator flexibil din TPU, 50 cm, portocaliu RAL 2009.
- Stâlp Ø9 cm, bază rotundă Ø18 cm.
- 2 benzi reflectorizante metalizate.
- Incluse: 3 dibluri Ø16 × 90 mm și 3 șuruburi Ø10 × 110 mm.

| | |
|---|---|
| Cod produs | **ATZ 9050** |
| Categorie | **Stâlpi Delimitatori Flexibili** |
| Brand | **Atto Trafic** |
| Greutate | **0,95 kg** |

Produsul pe attotrafic.ro
**https://attotrafic.ro/ro_RO/products/stalp-de-delimitare-flexibil-din-tpu-50-cm-portocaliu**

## Specificații tehnice

| | |
|---|---|
| **Material** | TPU (100% poliuretan termoplastic) |
| **Standarde** | EN 13422, marcaj TSE |
| **Culoare** | Portocaliu (RAL 2009) |
| **Înălțime** | 50 cm |
| **Diametru stâlp** | Ø9 cm |
| **Diametru bază** | Ø18 cm |
| **Forma bazei** | Rotundă |
| **Parte nervurată** | 139 mm, de la sol |
| **Reflectorizant** | 2 benzi metalizate, 64 mm |
| **Montaj** | 3 dibluri Ø16 × 90 mm, 3 șuruburi Ø10 × 110 mm |
| **Găuri de prindere** | 3, pe un cerc Ø150 mm |

## Descriere

ATZ 9050 are 50 cm înălțime, iar baza lui rotundă, de Ø18 cm, se prinde direct în asfalt sau beton. Se folosește la separarea benzilor sau a sensurilor de circulație, pe culoarele de acces din zonele cu restricții și pentru a arăta pe unde se ocolește un obstacol.

### Ce îl face flexibil

TPU-ul (poliuretan termoplastic) este un material elastic: se îndoaie când o mașină trece peste stâlp și revine apoi la poziția inițială, în loc să se rupă.

### Date tehnice

- înălțime 50 cm, stâlp Ø9 cm, bază rotundă Ø18 cm;
- culoare portocaliu RAL 2009;
- 2 benzi reflectorizante metalizate, de 64 mm;
- greutate 0,95 kg.

### Construcție

Partea de jos a stâlpului e nervurată și are 139 mm de la sol. Deasupra ei sunt 3 locașuri de 64 mm, iar benzile reflectorizante sunt în cele două de sus. Pe banda de sus are eticheta cu marca TSE, standardul EN 13422 și mențiunea 100% poliuretan.

### Montaj

În pachet sunt 3 dibluri Ø16 × 90 mm și 3 șuruburi Ø10 × 110 mm. Baza are 3 găuri pe un cerc de Ø150 mm: faci 3 găuri în asfalt sau beton, bagi diblurile și strângi baza cu șuruburile.

### Lampă sau lanț pe stâlp

Pe capul stâlpului se montează direct, fără adaptor, lampa solară ATZ 404-Y. Tot acolo se prinde și cârligul ATZ 101A, pentru un lanț între stâlpi.

### Alte înălțimi

Cu bază de Ø20 cm, din aceeași gamă din TPU, sunt ATZ 8045, de 45 cm, și ATZ 8075, de 75 cm.

## Desene și detalii · 1/3

# ATZ 9050 – Stâlp delimitator flexibil din TPU, 50 cm, portocaliu

ATZ 9050 Flexible delineator post, TPU, 50 cm, orange

Ø90 x 500 mm · bază Ø180 mm · dimensiunile produsului

Ø90 x 500 mm · Ø180 mm base · product dimensions

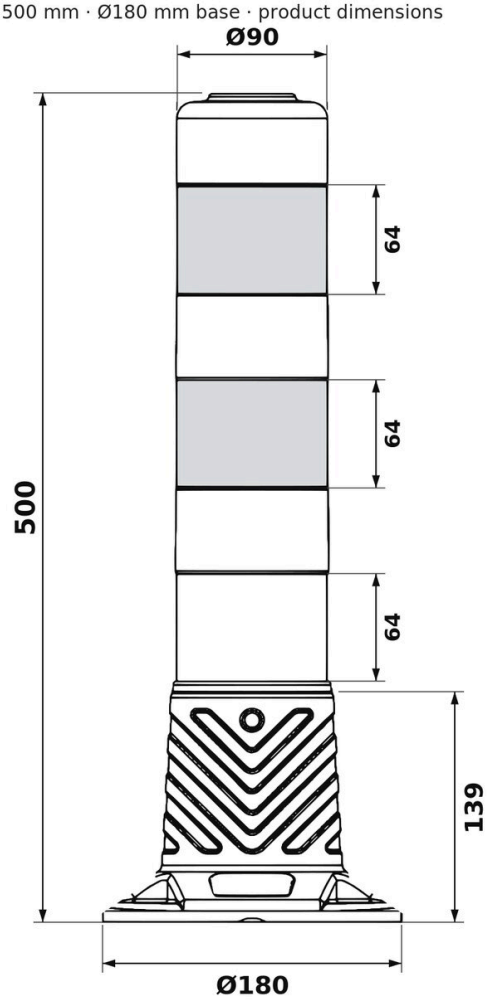


**Vedere de sus**

Top view

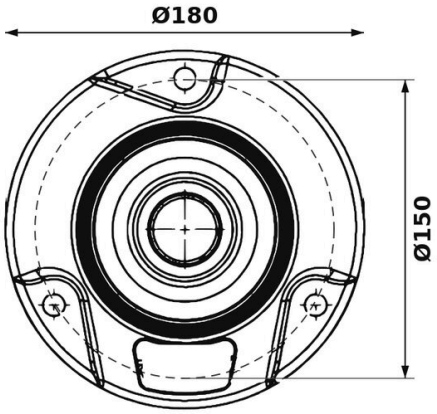


Dimensiuni în mm. Partea de jos a stâlpului, nervurată, are 139 mm de la sol; baza rotundă are Ø180 mm.

Dimensions in mm. The ribbed lower part of the post is 139 mm high from the ground; the round base is Ø180 mm.

TPU (100% poliuretan), portocaliu, 0,95 kg; 2 benzi metalizate de 64 mm; pe banda de sus, eticheta TSE, EN 13422.

TPU (100% polyurethane), orange, 0.95 kg; 2 metallised bands, 64 mm wide; TSE, EN 13422 label on the top band.

Se prinde cu 3 dibluri Ø16 x 90 mm și 3 șuruburi Ø10 x 110 mm, incluse, prin cele 3 găuri ale bazei, pe un cerc Ø150 mm.

Fixed with 3 Ø16 x 90 mm dowels and 3 Ø10 x 110 mm screws, included, through the 3 holes of the base, on a Ø150 mm circle.

Dimensiuni ATZ 9050: Ø90 × 500 mm, bază Ø180 mm, parte nervurată 139 mm

## Desene și detalii · 2/3

### Sistem de prindere: șurub ATZ 80A + diblu ATZ 90A

Fixing system: ATZ 80A screw + ATZ 90A dowel

**ATZ 80A – Șurub Ø10 x 110 mm (DIN 571), cap hexagonal cu flanșă**

ATZ 80A – Ø10 x 110 mm screw (DIN 571), hexagon flange head



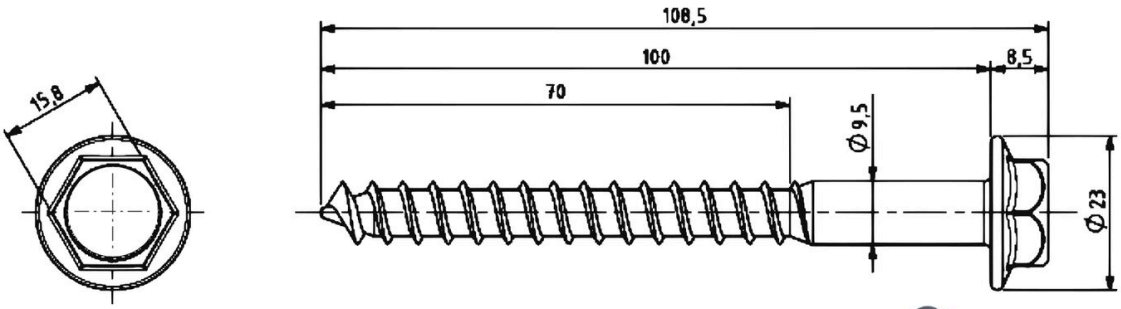




**ATZ 90A – Diblu Ø16 x 90 mm (secțiune A-A)**

ATZ 90A – Ø16 x 90 mm dowel (section A-A)

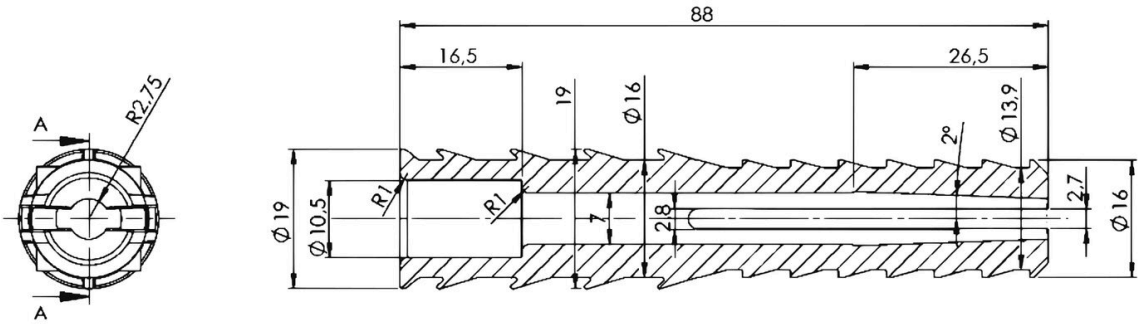


Dimensiuni în mm. Gaura pentru diblu: Ø16 mm. Șurubul are 100 mm sub cap și 108,5 mm în total; diblul are 88 mm.

Dimensions in mm. Hole for the dowel: Ø16 mm. The screw is 100 mm under the head, 108.5 mm overall; the dowel is 88 mm long.

Câte un diblu și un șurub pentru fiecare punct de prindere al produsului.

One dowel and one screw for each fixing point of the product.

Sistem de prindere ATZ 9050: șurub ATZ 80A Ø10 × 110 mm și diblu ATZ 90A Ø16 × 90 mm

## Desene și detalii · 3/3

### Montaj: 3 dibluri și 3 șuruburi, în asfalt sau beton

Installation: 3 dowels and 3 screws, in asphalt or concrete

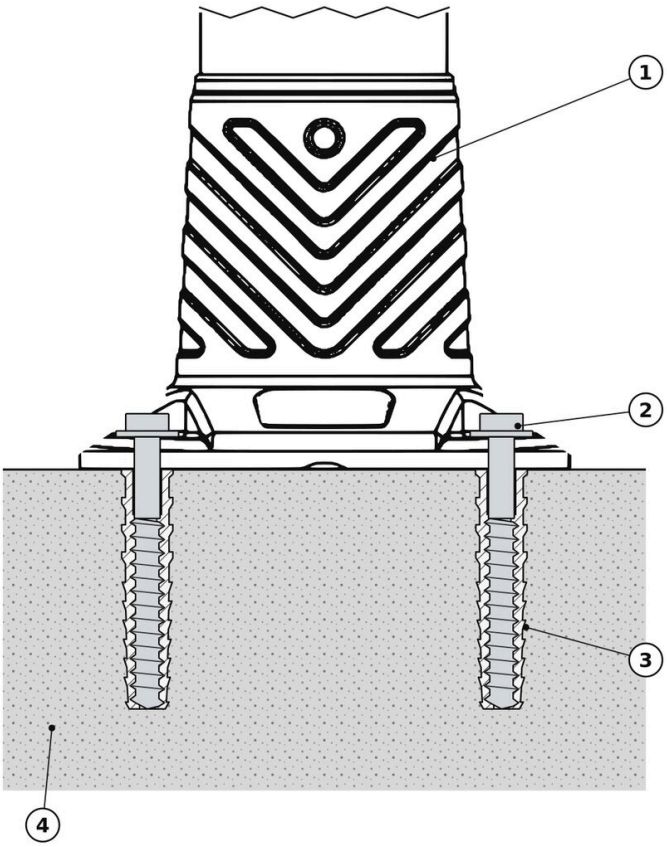


**Găurile în asfalt sau beton**

Holes in the asphalt or concrete

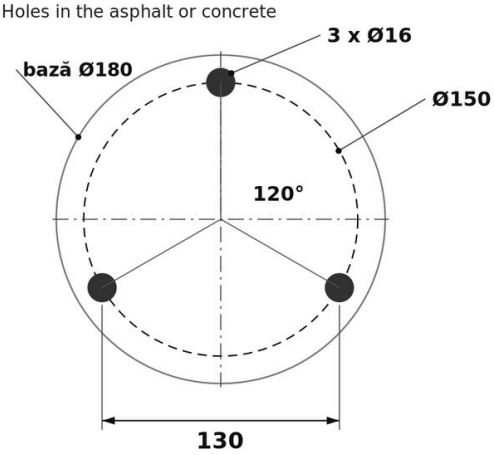


**1** Baza Ø180 mm, cu 3 găuri de prindere pe un cerc Ø150 mm.
Ø180 mm base with 3 fixing holes on a Ø150 mm circle.

**2** Șurub ATZ 80A, Ø10 x 110 mm, prin gaura bazei, strâns în diblu.
ATZ 80A screw, Ø10 x 110 mm, through the hole of the base, tightened into the dowel.

**3** Diblu ATZ 90A, Ø16 x 90 mm, introdus până la nivelul suprafeței.
ATZ 90A dowel, Ø16 x 90 mm, pushed in level with the surface.

**4** Asfalt sau beton: 3 găuri Ø16 mm, la 120°, pe un cerc Ø150 mm, la 130 mm una de alta.
Asphalt or concrete: 3 Ø16 mm holes, at 120°, on a Ø150 mm circle, 130 mm apart.

Montajul stâlpului ATZ 9050: 3 dibluri și 3 șuruburi în asfalt sau beton