Indicator U38 – Lucrări pe banda din mijloc, 65×85 cm, Clasa I

Indicatoare Rutiere Clasa I (EGP) | Indicatoare conforme SR 1848-1:2024



PE SCURT

- Indicator rutier temporar U38 „Lucrări pe banda din mijloc", conform SR 1848-1:2024.
- Panou galben de 65×85 cm cu chenar negru, din tablă de oțel galvanizat de 1 mm.
- Folie retroreflectorizantă clasa I (RA1), durată de serviciu 7 ani.
- Prindere inclusă: 2 cleme pentru stâlp Ø48 mm și 4 șuruburi cu piuliță.

Cod produs	**U38**
Categorie	**Indicatoare Rutiere din Metal**
Greutate	**5 kg**
Conformitate	**Indicatoare Rutiere Clasa I (EGP)**
Conformitate	**Indicatoare conforme SR 1848-1:2024**

Produsul pe attotrafic.ro
https://attotrafic.ro/ro_RO/products/u38-lucrari-pe-banda-din-mijloc-65×85-cm-clasa-i

Specificații tehnice

Cod SR 1848-1	U38
Denumire în standard	Lucrări pe banda din mijloc
Tip	Indicator rutier temporar
Formă și culori	Panou galben de 65×85 cm cu chenar negru, triunghiul „Lucrări" și banda din mijloc despărțită spre benzile laterale
Dimensiune	65×85 cm
Material	Tablă de oțel galvanizat, 1 mm
Execuție	Colțuri rotunjite, margini ambutisate, fără canturi tăioase
Vopsire	În câmp electrostatic
Folie retroreflectorizantă	Clasa I (RA1)

Retroreflexie (alb, 0,2°/5°)	70 cd/(lx·m²)
Durata de serviciu a foliei	7 ani (SR 1848-2)
Prindere inclusă	2 cleme, 4 șuruburi cu piuliță
Stâlp compatibil	Ø48 mm (Ø60 mm la cerere)
Standarde	SR EN 12899-1:2007, SR 1848-1:2024, SR 1848-2:2011, SR 1848-3:2011

Descriere

Panoul galben de 65×85 cm, cu chenar negru, care anunță lucrări pe banda din mijloc a unui drum cu trei benzi pe sens, cu folie retroreflectorizantă clasa I. Sub triunghiul „Lucrări", linia benzii din mijloc se desparte spre stânga și spre dreapta, iar săgețile negre arată că circulația continuă pe benzile laterale.

Când se folosește clasa I

Varianta clasa I este alegerea economică pentru șantierele de pe drumurile locale: folie retroreflectorizantă RA1, cu durată de serviciu de 7 ani. Regula din SR 1848-2 e simplă: indicatorul temporar trebuie să aibă cel puțin clasa semnalizării curente de pe sector, iar în zonele cu multe surse de lumină se cere folie prismatică clasa 2 sau 3.

Unde se montează, după SR 1848-1:2024

Se montează pe sectoarele de drum cu trei benzi pe sens pe care se efectuează lucrări pe banda din mijloc. SR 1848-1:2024 nu fixează o distanță anume pentru acest indicator: se montează în condițiile stabilite de reglementările tehnice în vigoare pentru semnalizarea lucrărilor, după schema de semnalizare a lucrării. Ca orice indicator, se pune de regulă pe partea dreaptă a sensului de mers, astfel încât să se vadă de la cel puțin 50 m în localități și de la cel puțin 100 m în afara lor (SR 1848-2).

Ce cer normele pentru lucrări (Ordinul 1112/411/2000)

Indicatorul face parte din semnalizarea premergătoare, care se instalează prima, înaintea zonei lucrărilor în sensul de mers, cu un spațiu liber de cel puțin 50 cm în afara părții carosabile. Normele cer ca indicatoarele să fie așezate întâi la sol, ca să se verifice că se văd bine, și abia apoi fixate pe suport; pe același suport sau alăturat se pun cel mult două indicatoare, iar pe drumurile cu sens unic sau în curbe ele se pot repeta pe partea stângă ori deasupra drumului.

Pe drumurile publice, lucrările se semnalizează după Normele metodologice aprobate prin Ordinul MI/MT nr. 1112/411/2000. Închiderea sau restricția de circulație se aprobă de administratorul drumului, cu acordul poliției rutiere, pe baza unei scheme de semnalizare vizate spre neschimbare, a cărei copie executantul o păstrează la punctul de lucru. Executantul montează, completează și întreține semnalizarea pe toată durata lucrării, o demontează la final și reface semnalizarea inițială; accidentele cauzate de semnalizarea temporară incompletă sau lipsă îi revin în totalitate.

Noaptea, dacă semnalizarea curentă de pe drum este retroreflectorizantă, și cea temporară trebuie să fie retroreflectorizantă și poate fi completată cu lămpi cu lumină galbenă intermitentă sau „în cascadă"; pe arterele magistrale și de legătură din orașe, indicatoarele temporare retroreflectorizante se completează cu lămpi cu lumină galbenă intermitentă.

Date tehnice

- panou galben de 65×85 cm cu chenar negru, triunghiul „Lucrări" și banda din mijloc despărțită spre benzile laterale;
- tablă de oțel galvanizat de 1 mm, cu colțurile rotunjite și marginile ambutisate, fără canturi tăioase;
- vopsit în câmp electrostatic;
- folie retroreflectorizantă clasa I (RA1), cu durată de serviciu de 7 ani;
- prindere inclusă: 2 cleme pentru stâlp Ø48 mm și 4 șuruburi cu piuliță;
- conform SR EN 12899-1:2007, SR 1848-1:2024, SR 1848-2:2011 și SR 1848-3:2011.

Montaj și format

Prinderea pe stâlp este inclusă: 2 cleme pentru stâlp Ø48 mm și 4 șuruburi cu piuliță; la cerere, clemele se livrează pentru stâlp Ø60 mm. Marginea de jos a indicatorului se pune la 1,50–2,50 m deasupra drumului sau a bordurii trotuarului, iar marginea dinspre drum la 0,50–2,0 m de platforma drumului.

U38 este un indicator nou, introdus de SR 1848-1:2024, iar SR 1848-2:2011 nu are încă un format pentru el. Panoul are 65×85 cm, formatul indicatoarelor temporare dreptunghiulare pentru străzi și alte drumuri; la celelalte indicatoare temporare, SR 1848-2 cere pe drumurile naționale 80×120 cm, iar pe autostrăzi 120×180 cm.

Desene și detalii · 1/3

U38 – Lucrări pe banda din mijloc

Works in the middle lane

65 x 85 cm · dimensiunile feței indicatorului

65 x 85 cm · sign face dimensions

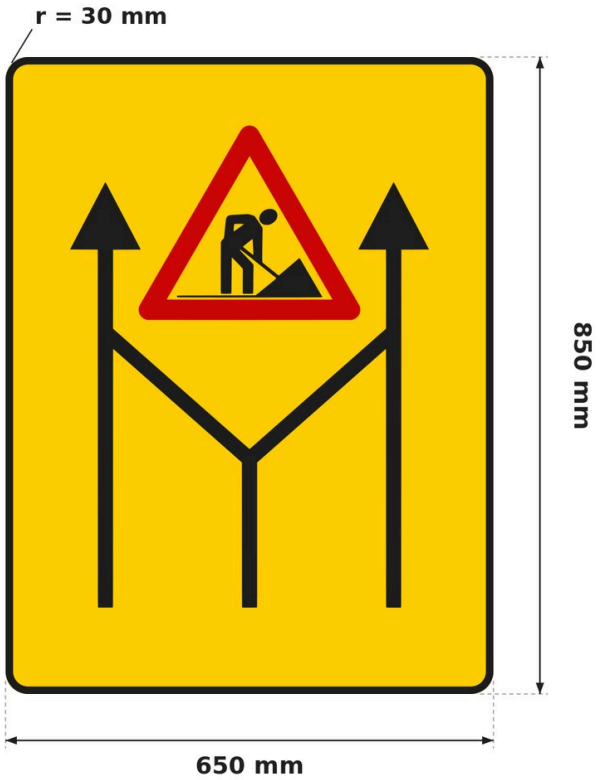

Dimensiuni (mm) Dimensions (mm)
65 x 85 cm 650 x 850 · r = 30 străzi și alte drumuri streets and other roads

Indicator temporar: fond galben, chenar negru; cotele sunt ale feței retroreflectorizante.
Temporary sign: yellow background, black border; dimensions of the retroreflective face.

Indicator nou în SR 1848-1:2024, fără rând în SR 1848-2; mărimea ca la formatul 65 x 85 al indicatoarelor temporare dreptunghiulare.
New in SR 1848-1:2024, no row in SR 1848-2; size as the 65 x 85 format of the rectangular temporary signs.

Desenat după figura din SR 1848-1:2024 (650 x 809); simbolurile nu sunt deformate, doar liniile urmează înălțimea de 850 mm.
Drawn from the SR 1848-1:2024 figure (650 x 809); symbols are not distorted, only the lines follow the 850 mm height.

Triunghiul „Lucrări” ca indicatorul U8, latura 315 mm (măsurată pe figură).
The works triangle as the U8 sign, 315 mm side (measured on the figure).

Panoul suport depășește fața cu 5–10 mm (SR 1848-2, 6.1).
The backing panel is 5–10 mm larger than the face (SR 1848-2, 6.1).

Colțurile se racordează cu raza r = 30 mm (SR 1848-2, 6.6).
Corners are rounded with radius r = 30 mm (SR 1848-2, 6.6).

Sursa: SR 1848-1:2024, figura U38.
Source: SR 1848-1:2024, figure U38.

Desene și detalii · 2/3

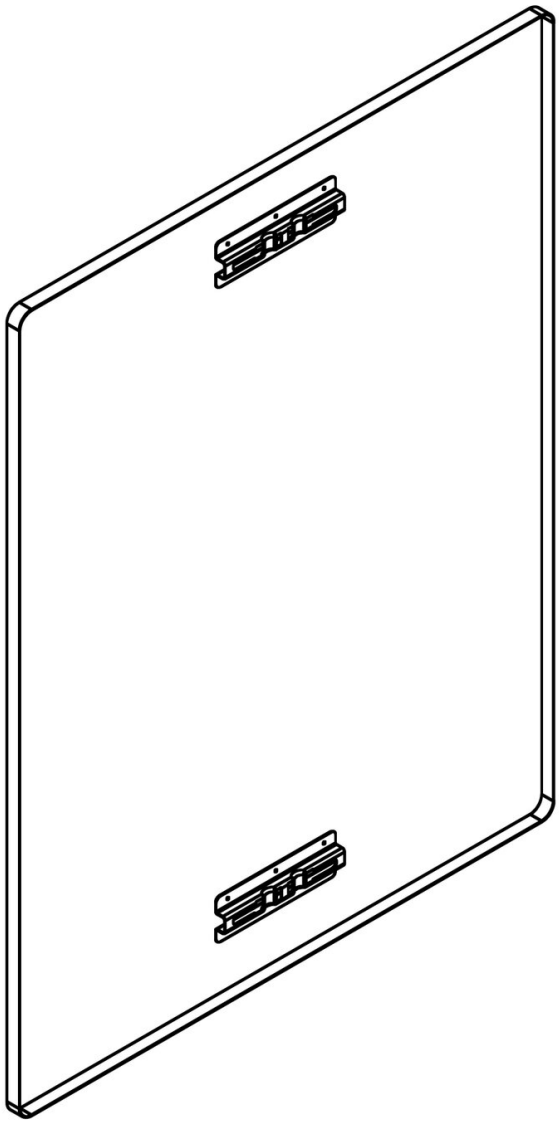

Desene și detalii · 3/3

Prindere cu canal și colier, stâlp Ø48 mm

Channel and clamp fixing, Ø48 mm post

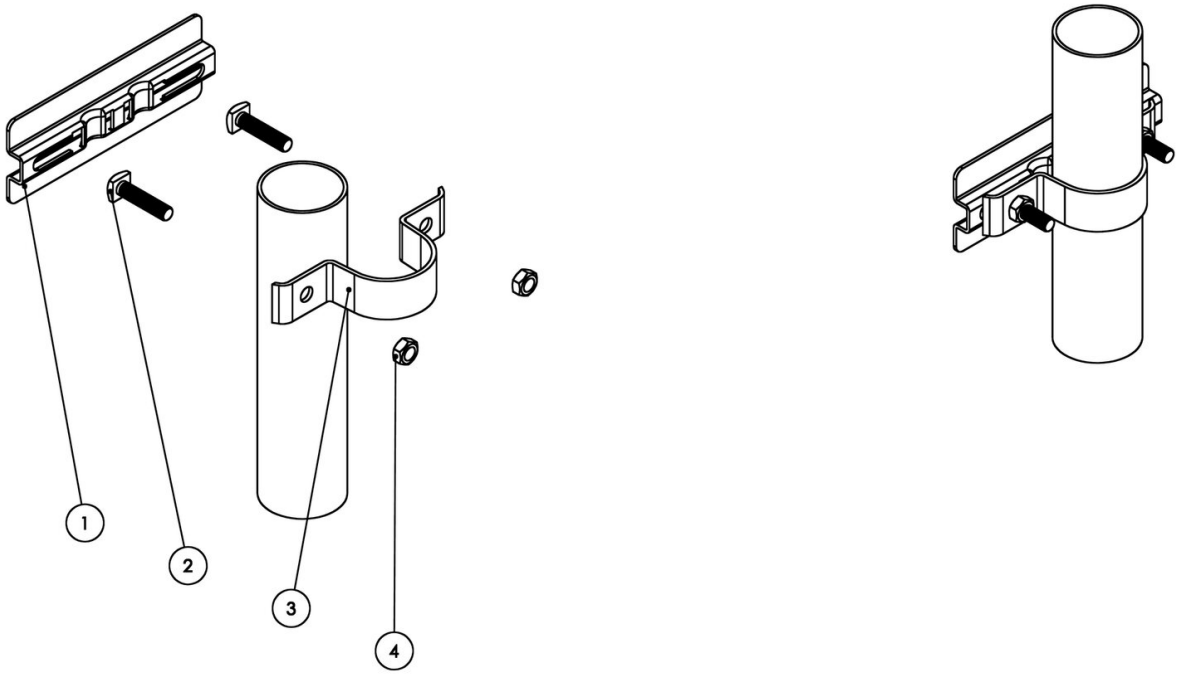

1 Canal de prindere din aluminiu (pe spatele panoului)
Aluminium fixing channel (on the back of the panel)

2 Șurub M8 × 35 cu cap pătrat, zincat (2 buc.)
M8 × 35 square-head bolt, galvanised (2 pcs)

3 Colier Ø48 mm din tablă zincată
Ø48 mm clamp, galvanised steel

4 Piuliță M8 zincată (2 buc.)
M8 nut, galvanised (2 pcs)

Set pentru un punct de prindere. Pentru stâlp Ø60 mm, colierele se livrează la cerere.
Set for one fixing point. Clamps for Ø60 mm posts are available on request.